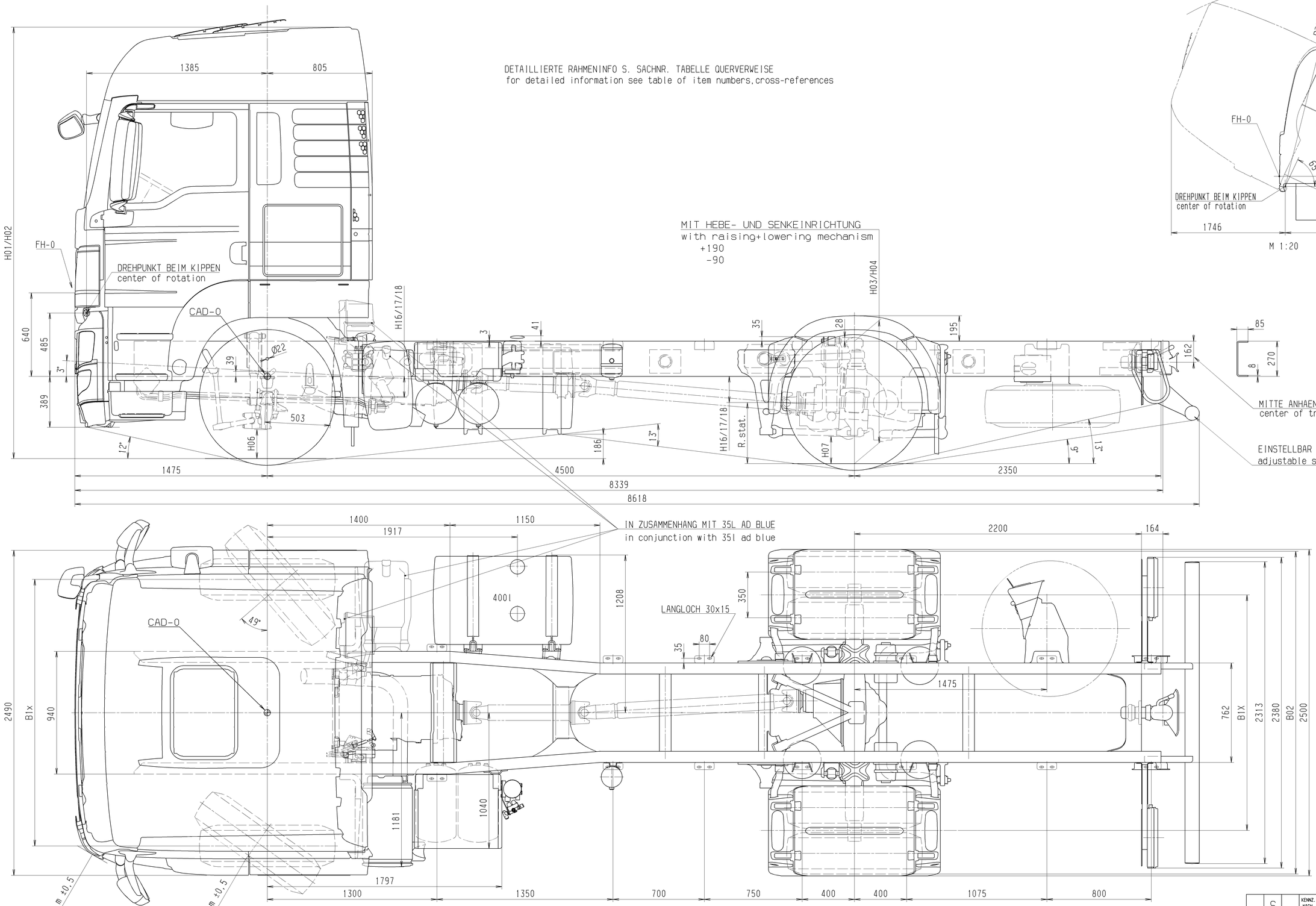

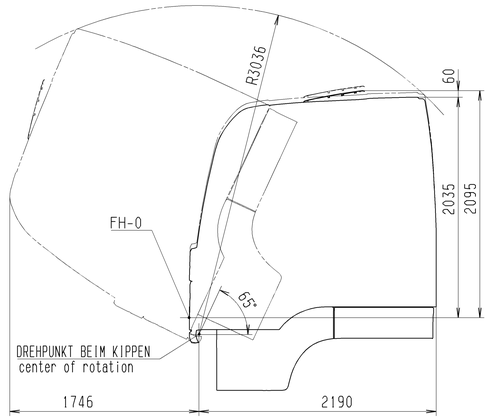

Geaenderte zul.Lasten / Leergewichte beeinflussen die Masze der Zugkombination. changes in permissible loads / dead weight affect the dimensions of the tractor / trailor combination		Achse axle Nr. X	Lasten load G4x	Radmitte b.Unterkante Rahmen wheel centre to lower edge of chassis frame: unbeladen unladen H16	beladen laden H17	Anschlag at spring stop H18	Breitenmasze width dimensions: Raeder across wheels B02	Spurweiten track width B1x	Rahmenwerkstoff frame material DIN EN 10149-2 S500MC: Raeder / wheels Reifenmasze des jeweiligen Herstellers beachten Heed tyre dimensions of manufacturer: Reifengroesze tyre size	R.stat.	Felgengroesze rim size
Kotflügel Einbautabelle	81.66400.8648										
Abgasanlagenübersicht	81.15001.8808	1	7100-8000	218	161	87		2049	315/70 R 22.5	468	22.5x9.00
Rahmeninformationen	81.41014.8000	2	< = 13000	200	200	110	2472	1804	315/70 R 22.5	468	22.5x9.00
Unterfahrschutz-Einbau	81.41660.8154	3									
Seitenschutzvorrichtung	81.41670.8573	4									
Fahrerhaus	81.60000.8218	5									
Tankvarianten	81.41804.8350/81	6									
Querverweis	Sachnummer	G49	18000								

Info zu Fahrgestellzeichnung auf Anforderung bei Abt. TDB / Information on chassis drawings available from Dept. TDB on request

Nicht tolerierte Masze nach Werknorm M3264 / Non toleranced dimensions based on M3264

Bodenfreiheit ground clearance: vorne front H06	hinten rear HY	H07 AP	Toleranz bei Hoehenmaszen: Luftfederung: ±20 Blattfederung: ±40 / Tolerance for heights: Air suspension: ±20 steel suspension: ±40 — Achsattribute / axle attributes: Antrieb axle traction	Feder spring	Liftung lift	Lenkung steering	Bremse brake	Achse axle	Radstand wheelbase	Ueberhang frame overhang
222			N	P	N	L	S	VOK-09	L01 4500	L11 2350
	208	XXX	A	L	N	N	S	HY-1350	L02	
									L03	
									L04	
									L05	

Mit diesen Daten gezeichnet / drawn with these data

Hoehenmasze / heights: Fahrerhaus driver's cab — beladen laden H02, unbeladen unladen H01; Rahmenoberkante upper edge of chassis frame — beladen laden H04, unbeladen unladen H03: 3304, 3376, 938, 968

Aenderungen vorbehalten / subject to change

Typ type	18.xxx FLC
Typenschluessel-Nr. typecode	06S
Motorbauform engine type	R6
Radformel drive configuration	4x2
Fahrerhaus driver's cab	F99L39S

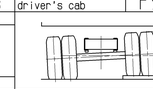

KENNZ. NACH M 3010	Zust. Revis.	Anzahl Quant.	Änd.-Nr. Revis.no.	Datum Date	Bearb. Drawn	Gesehen Seen	Norm Stand.	X	Änderung/Revision (Erstfreigabe/1st release)
S			b -	81.74400.U04.09	Muehl	—	—		

Zeichn.-Ausf. n. M3055 / Techn.drawing acc.to M3055: A0

	Datum/Date	Name/Name
Bereich./Calc.		
G-gepr./Check		
D-gepr./Check		
Geprüft/Check		
Norm/Stand.	27.04.09	P.Rud
Ks.-Abt./Div.	HTGR	Winkl

MAN Nutzfahrzeuge Aktiengesellschaft Werk München

Massstab/Scale 1:10 — Gewicht/Weight

Werkst./Halbz. Material

Rohteil-Nr./Blank no.

Benennung/Title

TRUCK CHASSIS DRAWING
LKW-FAHRGESTELLZEICHNUNG

TGS 18.XXX 4x2 BL

Sachnummer/Identification no. 81.99126.0413 — Blatt/Sheet 04

Entsl.aus/Source: — Ers.für/Replaces:

All rights reserved acc. to ISO 16016
Alle Rechte vorbehalten gemäß ISO 16016. Weitergabe und Verwertung des Inhaltes ohne schriftl. Zustimmung des Urhebers verboten.

In Originalmaßstab/Full scale 200 mm