DETAILLIERTE RAHMENINFO S. SACHNR. TABELLE QUERVERWEISE
for detailed information see table of item numbers, cross-references

SATTELVORMASZ
von 327 bis 1037 Raster 50,8 = 2"
DURCH WAEGUNG ZU ERMITTELN

Fifth-wheel lead
adjustable
from 327 to 1037 grid reference 50,8 = 2"
To be determined by
weighing

MIT HEBE- UND SENKEINRICHTUNG
with raising + lowering mechanism
+160
-75

IN ZUSAMMENHANG MIT 35L AD BLUE
in conjunction with 35l ad blue

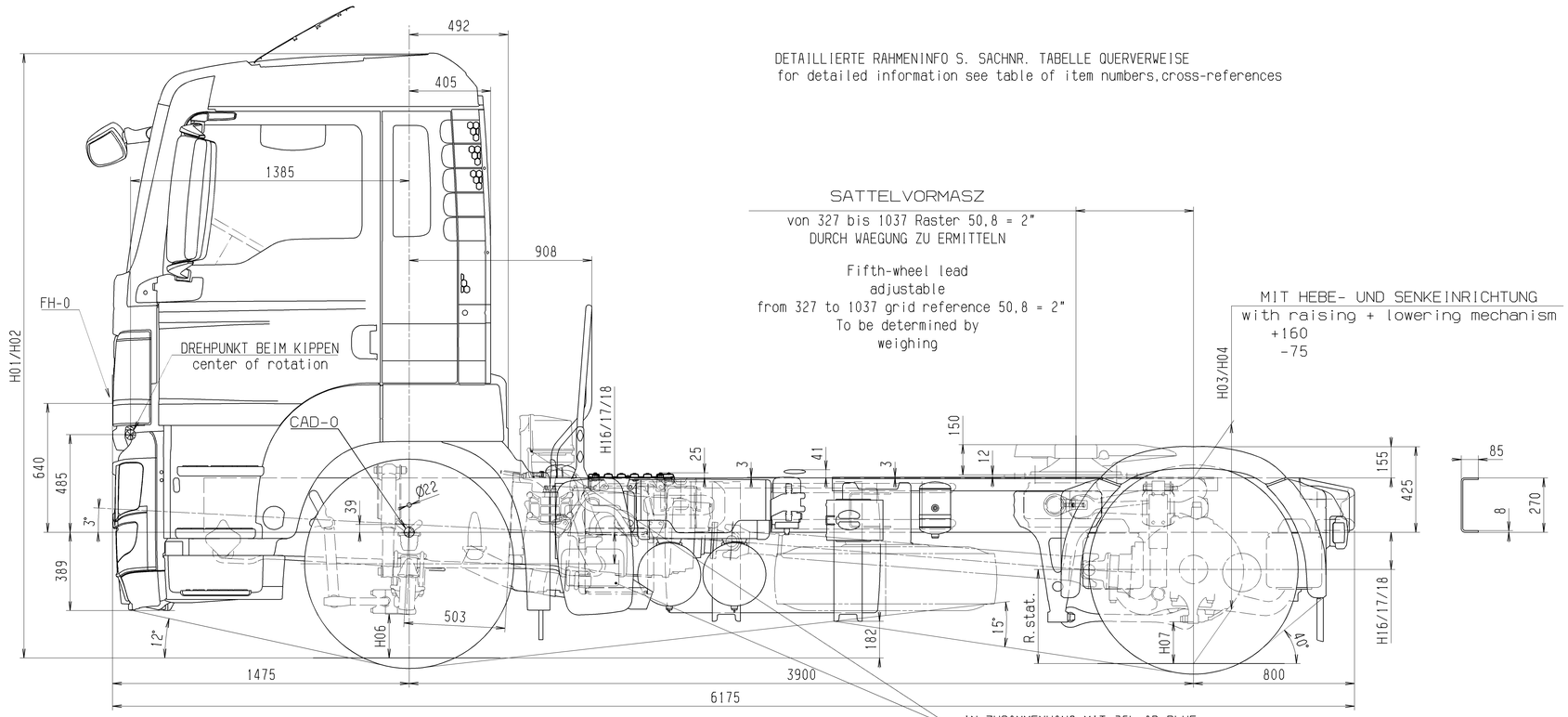

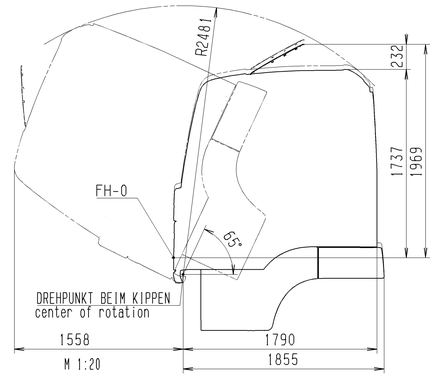

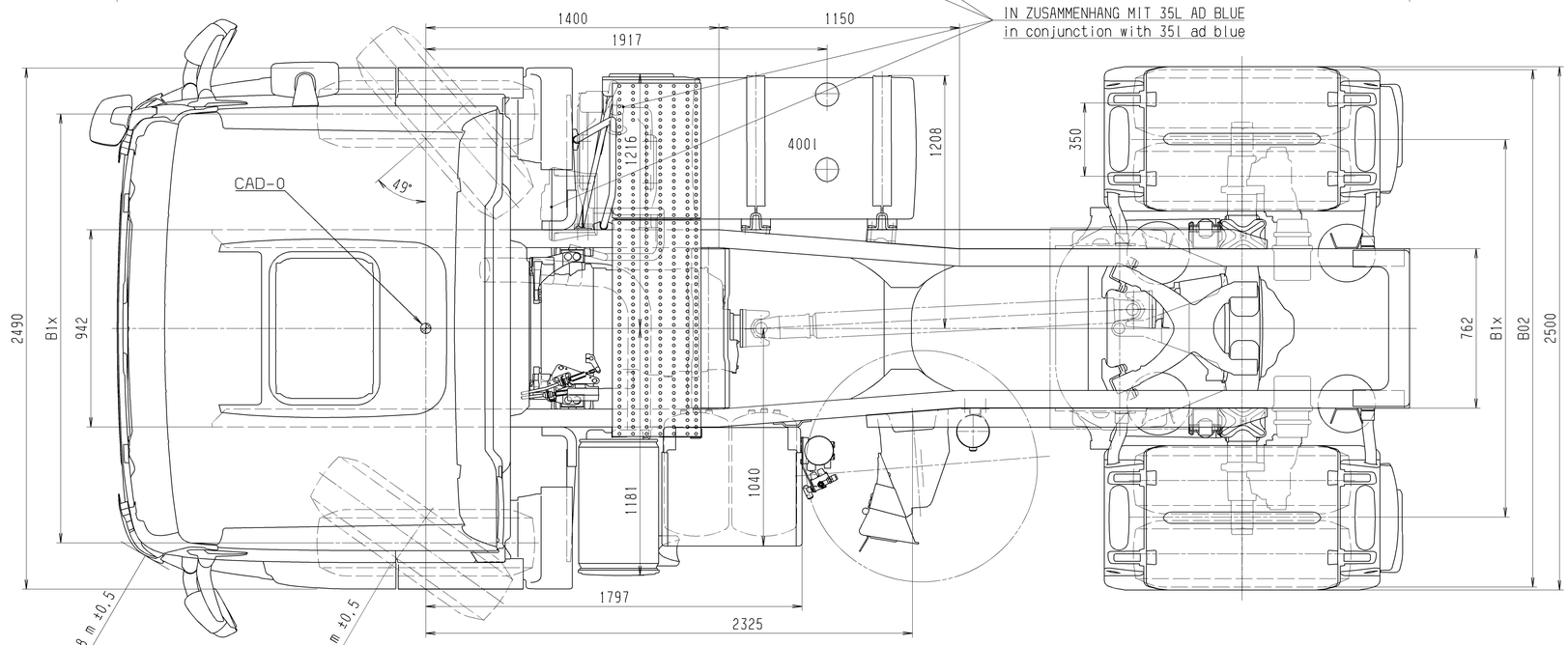

Geaenderte zul.Lasten / Leergewichte beeinflussen die Masze der Zugkombination. changes in permissible loads / dead weight affect the dimensions of the tractor / trailor combination		Achse axle Nr. X	Lasten load G4x	Radmitte b.Unterkante Rahmen wheel centre to lower edge of chassis frame: unbeladen unladen H16	beladen laden H17	Anschlag at spring stop H18	Breitenmasze width dimensions: Raeder across wheels B02	Spur-weiten track width B1x	Rahmenwerkstoff frame material DIN EN 10149-2 S500MC: Raeder / wheels Reifenmasze des jeweiligen Herstellers beachten Heed tyre dimensions of manufacturer: Reifengroesze tyre size	R.stat.	Felgengroesze rim size
Kotflügel Einbautabelle	81.66400.8648	1	7100-7500	201	157	87		2049	315/70 R 22.5	468	22.5x9.00
Seitenverkleidung Übersicht	81.41670.8888	2	< = 13000	185	185	110	2472	1804	315/70 R 22.5	468	22.5x9.00
Rahmeninformationen	81.41014.8000	3									
Fahrerhaus	81.60000.8216	4									
Tankvarianten	81.41804.8350/81	5									
Abgasanlagenübersicht	81.15001.8808	6									
Querverweis	Sachnummer	G49	18000								

Bodenfreiheit ground clearance: vorne front H06; hinten rear H07 HY AP

Toleranz bei Hoehenmaszen: Luftfederung: ±20 Air suspension: ±20; Blattfederung: ±40 steel suspension: ±40

Achsattribute / axle attributes: Antrieb axle traction	Feder spring	Liftung lift	Lenkung steering	Bremse brake	Achse axle	Radstand wheelbase	Ueberhang frame overhang
N	P	N	L	S	VOK-07	L01 3900	L11 800
A	L	N	N	S	HY-1350	L02	
						L03	
						L04	
						L05	

Hoehenmasze / heights

Fahrerhaus driver's cab: beladen laden	unbeladen unladen	Rahmenoberkante upper edge of chassis frame: beladen laden	unbeladen unladen
H02	H01	H04	H03
3002	3061	923	953

Nicht tolerierte Masze nach Werknorm M3264 / Non tolerenced dimensions based on M3264 — Mit diesen Daten gezeichnet / drawn with these data — Aenderungen vorbehalten / subject to change

Info zu Fahrgestellzeichnung auf Anforderung bei Abt. TDB / Information on chassis drawings available from Dept. TDB on request

Im Originalmaßstab/Full scale 200 mm

Typ type	18.xxx FLS
Typenschluessel-Nr. typecode	06S
Motorbauform engine type	R6
Radformel drive configuration	4x2
Fahrerhaus driver's cab	F99L17S

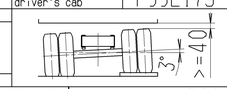

KENNZ. NACH M 3010	Zust. Revis.	Anzahl Quant.	Änd.-Nr. Revis.no.	Datum Date	Bearb. Drawn	Gesehen Seen	Norm Stand.	X Änderung/Revision; Erstfreigabe/1st release; Vorgang/Procedure (Abkreuzen/Mark)
S			c	-	81.74400.U03.09	Muehl	—	—

Zeichn.-Ausf. n. M3055 / Techn.drawing acc. to M3055: A0

	Datum/Date	Name/Name
Berech./Calc.		
S-gepr./Check		
D-gepr./Check		
Bearb./Drawn	07.11	Glahn
Gegrift/Check		
Norm/Stand.	27.04.09	P.Rud
Kz.-Abt./Div.	HTGR	Winkl

Maßstab/Scale 1:10 — Gewicht/Weight — Werkst./Halbz. Material — Rohteil-Nr./Blank no.

Benennung/Title
TGS 18.xxx 4x2 BLS
CHASSIS DRAWING SEMITRAILER TRACTOR
SATTELZUGMASCHINE-FAHRGESTELLZEICHNG

Sachnummer/Identification no. 81.99126.0403 — Blatt/Sheet 06

Entst.aus/Source: — Ers.für/Replaces:

MAN Nutzfahrzeuge Aktiengesellschaft Werk München

All rights reserved acc. to ISO 16016
Alle Rechte vorbehalten gemäß ISO 16016. Weitergabe und Verwertung des Inhaltes ohne schriftl. Zustimmung des Urhebers verboten.