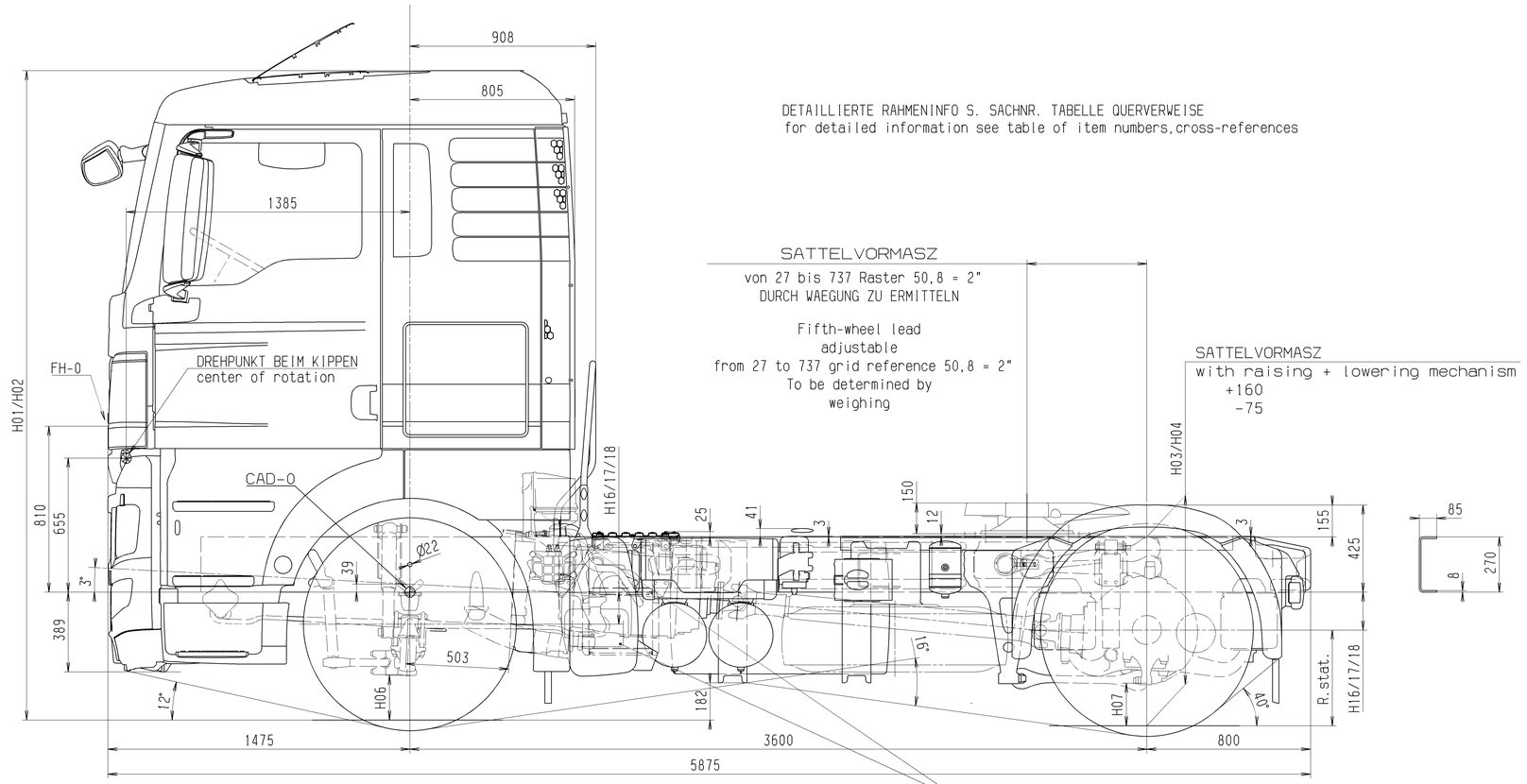

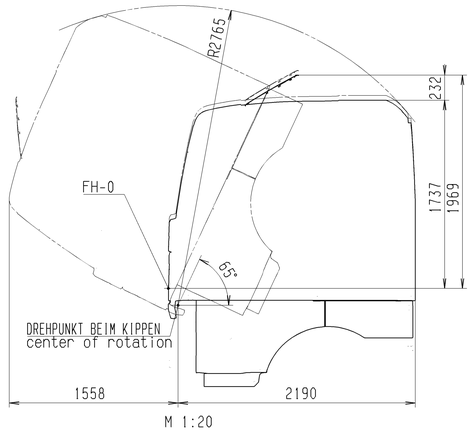

Geaenderte zul.Lasten / Leergewichte beeinflussen die Masze der Zugkombination. changes in permissible loads / dead weight affect the dimensions of the tractor / trailor combination		Achse axle Nr. X	Lasten load G4x	Radmitte b.Unterkante Rahmen wheel centre to lower edge of chassis frame: unbeladen unladen H16	beladen laden H17	Anschlag at spring stop H18	Breitenmasze width dimensions: Raeder across wheels B02	Spur-weiten track width B1x	Rahmenwerkstoff frame material DIN EN 10149-2 S500MC: Raeder / wheels, Reifenmasze des jeweiligen Herstellers beachten, Heed tyre dimensions of manufacturer: Reifengroesze tyre size	R.stat.	Felgengroesze rim size
Kotflügel Einbautabelle	81.66400.8648	1	7100-7500	201	157	87		2049	315/70 R 22.5	468	22.5x9.00
Seitenverkleidung Übersicht	81.41670.8888	2	< = 13000	185	185	110	2472	1804	315/70 R 22.5	468	22.5x9.00
Rahmeninformationen	81.41014.8000	3									
Fahrerhaus	81.60000.8219	4									
Tankvarianten	81.41804.8350/81	5									
Abgasanlagenübersicht	81.15001.8808	6									
Querverweis	Sachnummer	G49	18000								

Info zu Fahrgestellzeichnung auf Anforderung bei Abt. TDB / Information on chassis drawings available from Dept. TDB on request

Nicht tolerierte Masze nach Werknorm M3264 / Non toleranced dimensions based on M3264

Bodenfreiheit / ground clearance: vorne / front H06; hinten / rear H07 HY AP

Toleranz bei Hoehenmaszen: Luftfederung: ±20 Blattfederung: ±40 / Tolerance for heights: Air suspension: ±20 steel suspension: ±40

Achsattribute / axle attributes: Antrieb axle traction N; Feder spring P; Liftung lift N; Lenkung steering L; Bremse brake S; Achse axle VOK-07 HY-1350

Radstand wheelbase: L01 3600, L02, L03, L04, L05

Ueberhang frame overhang: L11 800

Hoehenmasze / heights: Fahrerhaus driver's cab beladen laden H02 3172, unbeladen unladen H01 3231; Rahmenoberkante upper edge of chassis frame beladen laden H04 923, unbeladen unladen H03 953

Mit diesen Daten gezeichnet / drawn with these data

Aenderungen vorbehalten / subject to change

Typ type	18.xxx FLS
Typenschluessel-Nr. typecode	06X
Motorbauform engine type	R6
Radformel drive configuration	4X2
Fahrerhaus driver's cab	F99L44S

KENNZ. NACH M 3010	Zust. Revis.	Anzahl Quant.	Änd.-Nr. Revis.no.	Datum Date	Bearb. Drawn	Gesehen Seen	Norm Stand.	X	Änderung/Revision Erstfreigabe/1st.release
S			c	81.74400.U03.09	Muehl	—	—		
			–		—	—	—		

Zeichn.-Ausf. n. M3056 / Techn.drawing acc.to M3056: AQ

	Datum/Date	Name/Name
Berech./Calc.		
S-geprüft/Check		
R-geprüft/Check		
2006	CATIA	
Bearb./Drawn	07.11	Glahn
Geprüft/Check		
Norm/Stand.	27.04.09	P.Rud
Ko.-Abt./Dir.	HTGR	Winkl

MAN Nutzfahrzeuge Aktiengesellschaft Werk München

Maßstab/Scale 1:10 Gewicht/Weight

Werkst./Halbz. Material

Rohteil-Nr./Blank no.

Benennung/Title

TGX 18.xxx 4x2 BLS

CHASSIS DRAWING SEMITRAILER TRACTOR

SATTELZUGMASCHINE-FAHRGESTELLZEICHNG

Sachnummer/Identification no. 81.99126.0402

Blatt/Sheet 03

Entst.aus/Source: Ers.für/Replaces:

In Originalmaßstab/Full scale 200 mm

All rights reserved acc. to ISO 16016
Alle Rechte vorbehalten gemäß ISO 16016. Weitergabe und Verwertung des Inhaltes ohne schriftl. Zustimmung des Urhebers verboten.