Detaillierte Rahmeninfo sh. Sachnr. Tabelle Querverweise
for detailed information see table of item numbers. cross-references

Masz A	Getriebe
340	Eaton 8309
383	9Sxxxx
383	12ASxxxx
438 mit Schwungr.NA	9Sxxxx
438 mit Schwungr.NA	12ASxxxx

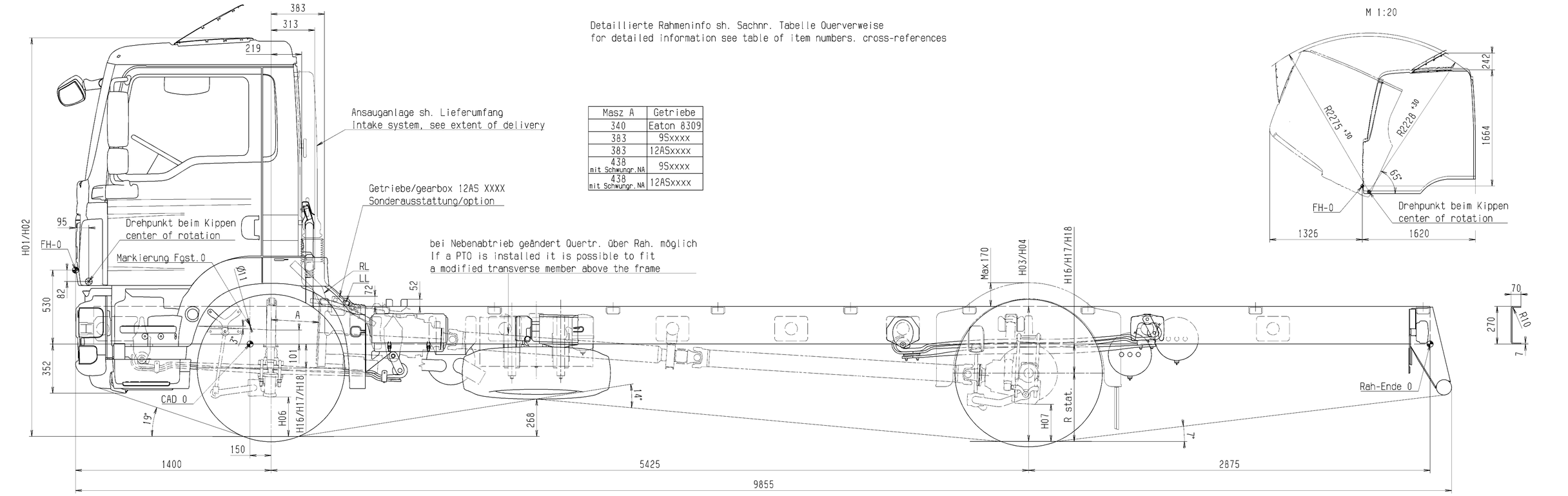

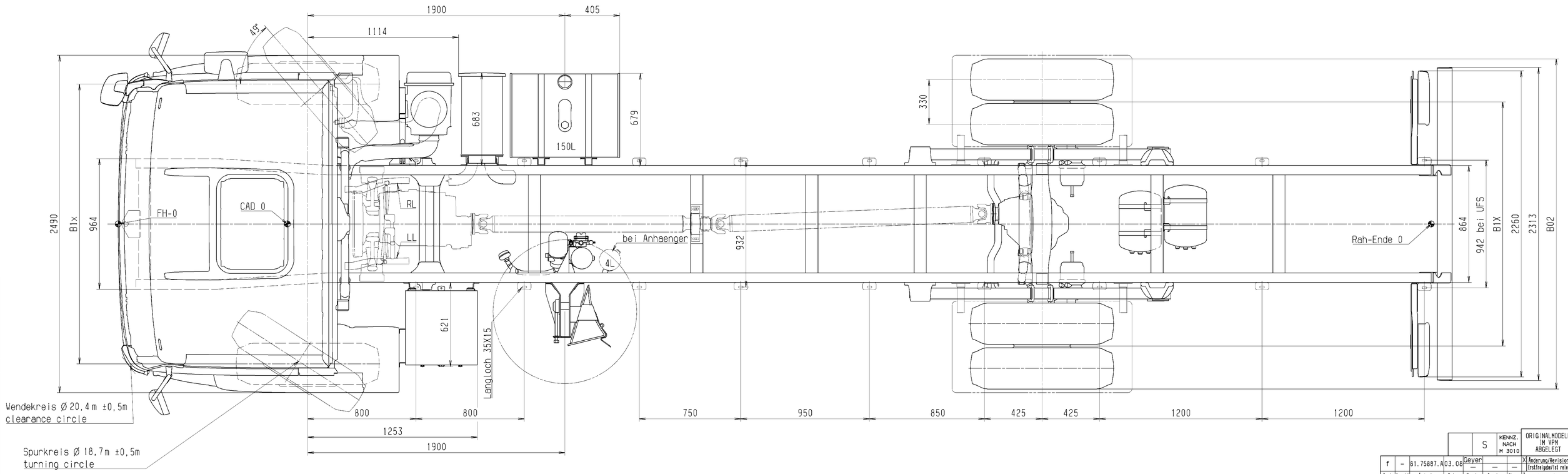

| | | |