Detaillierte Rahmeninfo sh. Sachnr. Tabelle Querverweise
for detailed information see table of item numbers. cross-references

Masz A	Getriebe
340	Eaton 8309
383	9Sxxxx
383	12ASxxxx
438 mit Schwungr.NA	9Sxxxx
438 mit Schwungr.NA	12ASxxxx

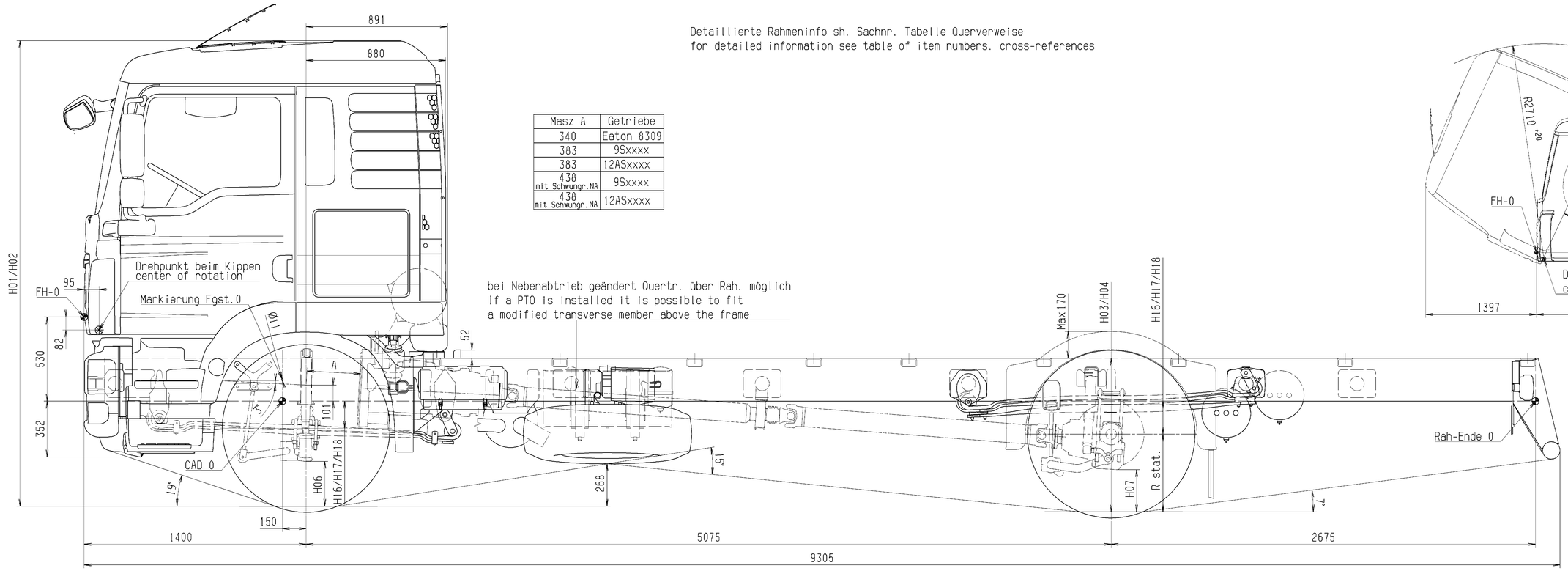

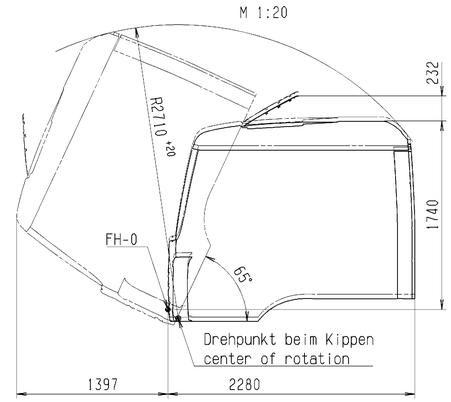

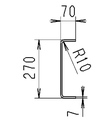

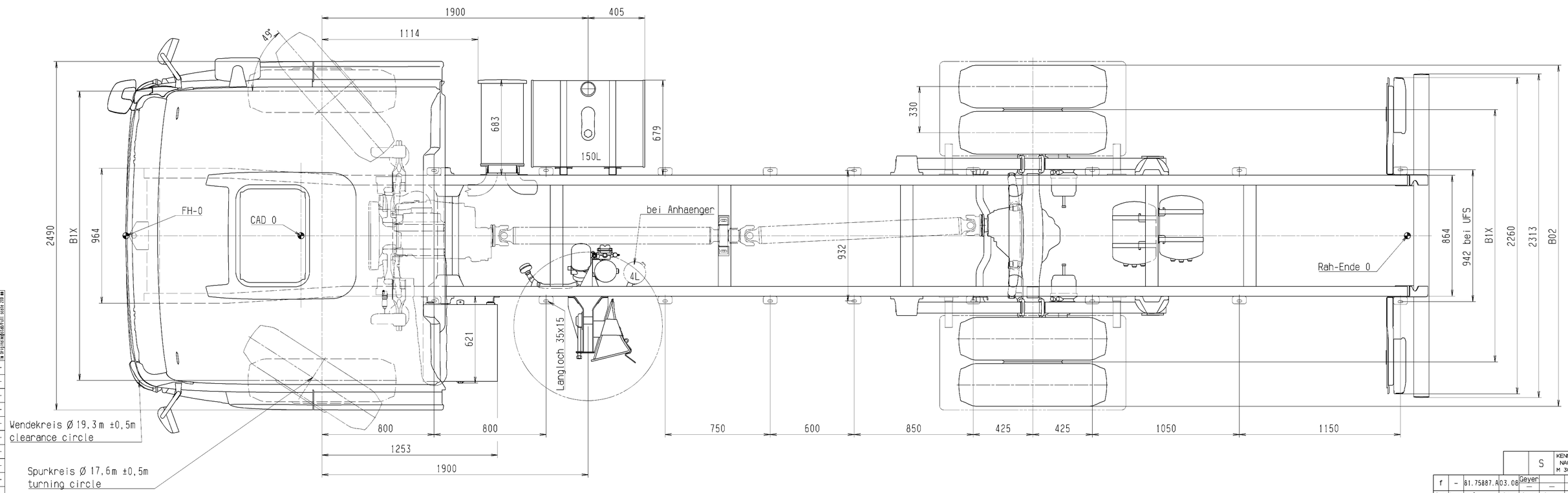

Querträger bei NA	81.41200.8166
Kotflügel Einb.	81.66400.8579

Geaenderte zul.Lasten / Leergewichte beeinflussen die Masze der Zugkombination.
changes in permissible loads / dead weight affect the dimensions of the tractor / trailer combination

Rahmeninformationen	81.41014.8504	Achse axle Nr. X	Lasten load G4x	Radmitte b.Unterkante Rahmen wheel centre to lower edge of chassis frame: unbeladen unladen H16	beladen laden H17	Anschlag at spring stop H18	Breitenmasze width dimensions: Raeder across wheels B02	Spurweiten track width B1x
Fahrerhaus	81.60000.8052							
Schlussquertr.m.Anhk.	81.41200.8165							
AnsauganlagenÜbersicht	81.08000.8626							
AbgasanlagenÜbersicht	81.15001.8588	1	7100	242	172	102		2066
Unterfahrschutz-Einbau	81.41660.8204	2	11500	319	208	145	2422	1802
Seitenschutzvorrichtung	81.41670.8932	3						
Einb.gr.Batteriekasten	81.41804.8532	4						
Tankvarianten	85.41800.8101/02/03/04	5						
Pos. Reserveradhalter	81.42400.8314	6						
Querverweis	Sachnummer	G49	18000					

Nicht tolerierte Masze nach Werknorm M3264 / Non toleranced dimensions based on M3264

Rahmenwerkstoff frame material DIN EN 10149-2 S420MC

Raeder / wheels: Reifenmasze des jeweiligen Herstellers beachten / Heed tyre dimensions of manufacturer: Reifengroesze tyre size	R.stat.	Felgengroesze rim size
295/80 R22,5	490	22,5x8,25
295/80 R22,5	490	22,5x8,25

Bodenfreiheit ground clearance: vorne front H06 = 241; hinten rear H07 HY = 266, AP

Toleranz bei Hoehenmaszen: Luftfederung: ±20, Blattfederung: ±40 / Tolerance for heights: Air suspension: ±20, steel suspension: ±40

Achsattribute / axle attributes: Antrieb axle traction	Feder spring	Liftung lift	Lenkung steering	Bremse brake	Achse axle
N	P	N	L	S	VOK-08
A	P	N	N	S	HY-1133

Radstand wheelbase	Ueberhang frame overhang
L01 5075	L11 2675
L02	
L03	
L04	
L05	

Hoehenmasze / heights: Fahrerhaus driver's cab beladen laden H02, unbeladen unladen H01; Rahmenoberkante upper edge of chassis frame beladen laden H04, unbeladen unladen H03

2932	3017
968	1109

Mit diesen Daten gezeichnet / drawn with these data

Aenderungen vorbehalten / subject to change

Querverweis Sachnummer

Info zu Fahrgestellzeichnung auf Anforderung bei Abt. TDB / Information on chassis drawings available from Dept. TDB on request

Typ type	18.XXX FC
Typenschluessel-Nr. typecode	N08
Motorbauform engine type	R6
Radformel drive configuration	4x2
Fahrerhaus driver's cab	F99L32S

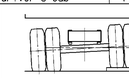

Zeichn.-Ausf. n. M3056 Techn.drawing acc.to M3056		A0
	Datum/Date	Name/Name
Berech./Calc.		
G-gepr./Check		
D-gepr./Check		
2007	CATIA	
Bearb./Drawn	31.01	Schaupp
Gepr1ft/Check		
Norm/Stand.	16.05.08	v.Anm.
Ko.-Abt./Dlrk.	LTL	KISS

MAN Nutzfahrzeuge Aktiengesellschaft Werk München

TGM 18.xxx 4x2 BB

Massstab/Scale	1:10; 1:20	Gewicht/Weight
Werkst./Halbz.		
Material		
Rohteil-Nr./Blank no.		

Benennung/Title
TRUCK CHASSIS DRAWING
LKW-FAHRGESTELLZEICHNUNG

Sachnummer/Identification no. 81.99126.0314 Blatt/Sheet 03

Ersetzt aus/Source: Ers.für/Replaces:

						S	KENNZ. NACH M 3010	ORIGINALMODELL IM VPM ABGELEGT
f	-	81.75887.A	03.08	geyer	—	—	X	Änderung/Revision
Zust. Revis.	Anzahl Quant.	Änd.-Nr. Revis.no.	Datum Date	Bearb. Drawn	Gesehen Seen	Norm. Stand.		Erstfreigabe/1st release / Vorgang/Procedure (Änderungsart/Mark)

All rights reserved acc. to ISO 16016
Alle Rechte vorbehalten gemäß ISO 16016. Weitergabe und Verwertung des Inhaltes ohne schriftl. Zustimmung des Urhebers verboten.

Im Originalmaßstab/Full scale 200 mm