Detaillierte Rahmeninfo sh. Sachnr. Tabelle Querverweise
for detailed information see table of item numbers. cross-references

Masz A	Getriebe
340	Eaton 8309
383	9Sxxxx
383	12ASxxxx
438 mit Schwungr.NA	9Sxxxx
438 mit Schwungr.NA	12ASxxxx

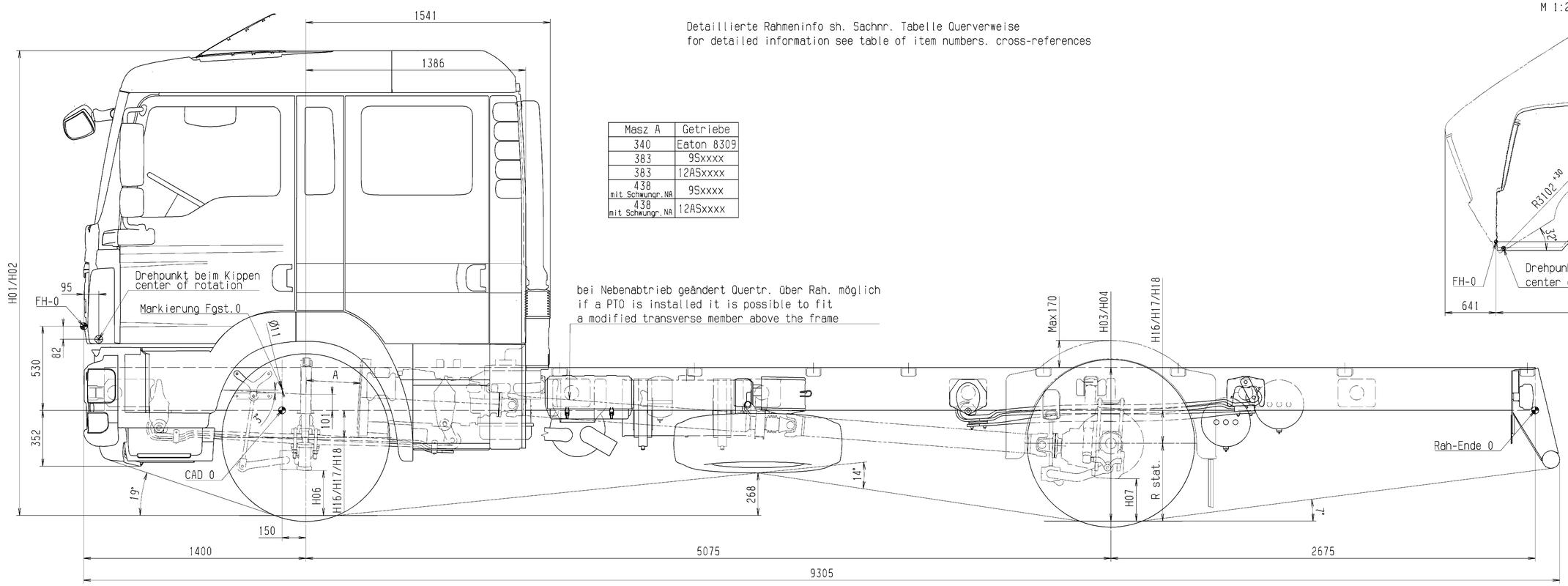

M 1:20

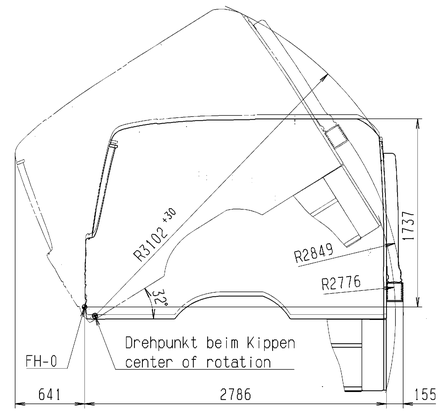

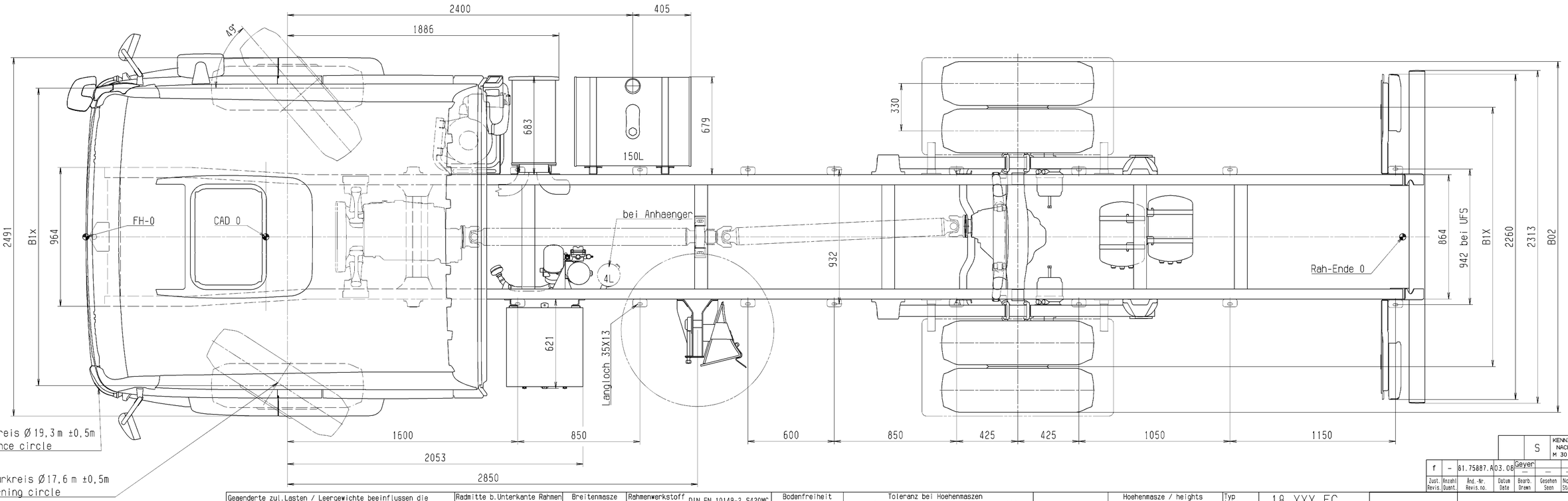

Querträger bei NA	81.41200.8166
Kotflügel Einb.	81.66400.8579

Querverweis	Sachnummer

Geaenderte zul.Lasten / Leergewichte beeinflussen die Masze der Zugkombination.
changes in permissible loads / dead weight affect the dimensions of the tractor / trailor combination

		Achse axle Nr.	Lasten load
Rahmeninformationen	81.41014.8504		
Fahrerhaus	85.60600.8000		
Schlussquertr.m.Anhk.	81.41200.8165		
AnsauganlagenÜbersicht	81.08000.8657	X	G4x
AbgasanlagenÜbersicht	81.15001.8588	1	7100
Unterfahrschutz-Einbau	81.41660.8204	2	11500
Seitenschutzvorrichtung		3	
Einb.gr.Batteriekasten	81.41804.8532	4	
Tankvarianten	85.41800.8101/02/04	5	
Pos. Reserveradhalter	81.42400.8314	6	
Querverweis	Sachnummer	G49	18000

Radmitte b.Unterkante Rahmen wheel centre to lower edge of chassis frame			Breitenmasze width dimensions	
unbeladen unladen	beladen laden	Anschlag at spring stop	Raeder across wheels	Spur-weiten track width
H16	H17	H18	B02	B1x
237	172	102		2066
319	208	145	2422	1802

Rahmenwerkstoff frame material DIN EN 10149-2 S420MC		
Raeder / wheels Reifenmasze des jeweiligen Herstellers beachten Heed tyre dimensions of manufacturer		
Reifengroesze tyre size	R.stat.	Felgengroesze rim size
295/80 R22,5	490	22,5x8,25
295/80 R22,5	490	22,5x8,25

Bodenfreiheit ground clearance		
vorne front	hinten rear	
H06	H07 HY	H07 AP
241		
	266	

Toleranz bei Hoehenmaszen
Luftfederung: ±20 Blattfederung: ±40
Tolerance for heights
Air suspension: ±20 steel suspension: ±40

Achsattribute / axle attributes					
Antrieb axle traction	Feder spring	Liftung lift	Lenkung steering	Bremse brake	Achse axle
N	P	N	L	S	VOK-08
A	P	N	N	S	HY-1133

Radstand wheelbase	Ueberhang frame overhang
L01 5075	L11 2675
L02	
L03	
L04	
L05	

Hoehenmasze / heights			
Fahrerhaus driver's cab		Rahmenoberkante upper edge of chassis frame	
beladen laden	unbe-laden unladen	beladen laden	unbe-laden unladen
H02	H01	H04	H03
2929	3009	968	1109

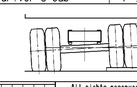

Typ type	18.XXX FC
Typenschluessel-Nr. typecode	N08
Motorbauform engine type	R6
Radformel drive configuration	4x2
Fahrerhaus driver's cab	F99L57S

Quer-verweis / Querverweis: Sachnummer / Identification no.: 81.99126.0314 — Blatt/Sheet 02

Info zu Fahrgestellzeichnung auf Anforderung bei Abt. TDB / Information on chassis drawings available from Dept. TDB on request

Mit diesen Daten gezeichnet / drawn with these data

Aenderungen vorbehalten / subject to change

Nicht tolerierte Masze nach Werknorm M3264 / Non toleranced dimensions based on M3264

in Originalmaßstab/full scale 200 mm

All rights reserved acc. to ISO 16016
Alle Rechte vorbehalten gemäß ISO 16016. Weitergabe und Verwertung des Inhaltes ohne schriftl. Zustimmung des Urhebers verboten.

Zust. Revis.	Anzahl Dusst.	Änd.-Nr. Revis.no.	Datum Date	Bearb. Drawn	Gesehen Seen	Norm. Stand.	Änderung/Revision / Erstfreigabe/1st release
f	–	81.75887.A	03.08	Geyer	—	—	X Änderung/Revision

S — KENNZ. NACH M 3010 — ORIGINALMODELL IM VPM ABGELEGT

Verfahren/Procedure (Mehrfach/Multi)

TGM 18.xxx 4x2 BB

Zeichn.-Ausf. n. M3056 / Techn.drawing acc.to M3056: AQ

	Datum/Date	Name/Name
Bearb./Drawn	31.01	Schaupp
Geprüft/Check		
Norm/Stand.	16.05.08	v.Anm.
Ko.-Abt./Div.	LTL	KISS

Massstab/Scale 1:10; 1:20 — Gewicht/Weight

Werkst./Halbz. Material

Rohteil-Nr./Blank no.

Benennung/Title
TRUCK CHASSIS DRAWING
LKW-FAHRGESTELLZEICHNUNG

MAN Nutzfahrzeuge Aktiengesellschaft Werk München

Erst. aus/Source: — Ers. für/Replaces: