Detaillierte Rahmeninfo sh. Sachnr. Tabelle Querverweise
for detailed information see table of item numbers. cross-references

Masz A	Getriebe
340	Eaton 8309
383	9Sxxxx
383	12ASxxxx
438 mit Schwungr.NA	9Sxxxx
438 mit Schwungr.NA	12ASxxxx

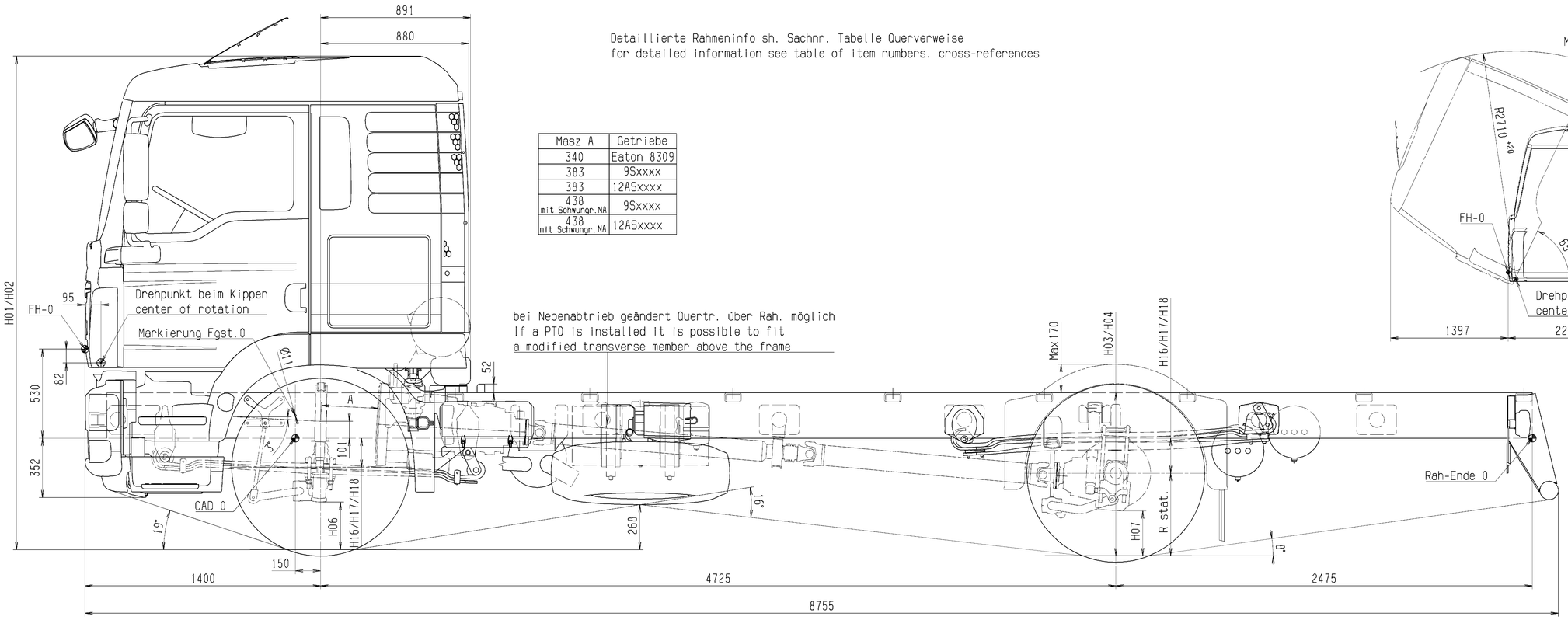

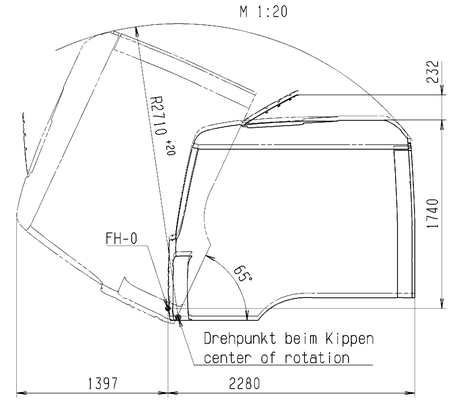

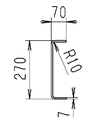

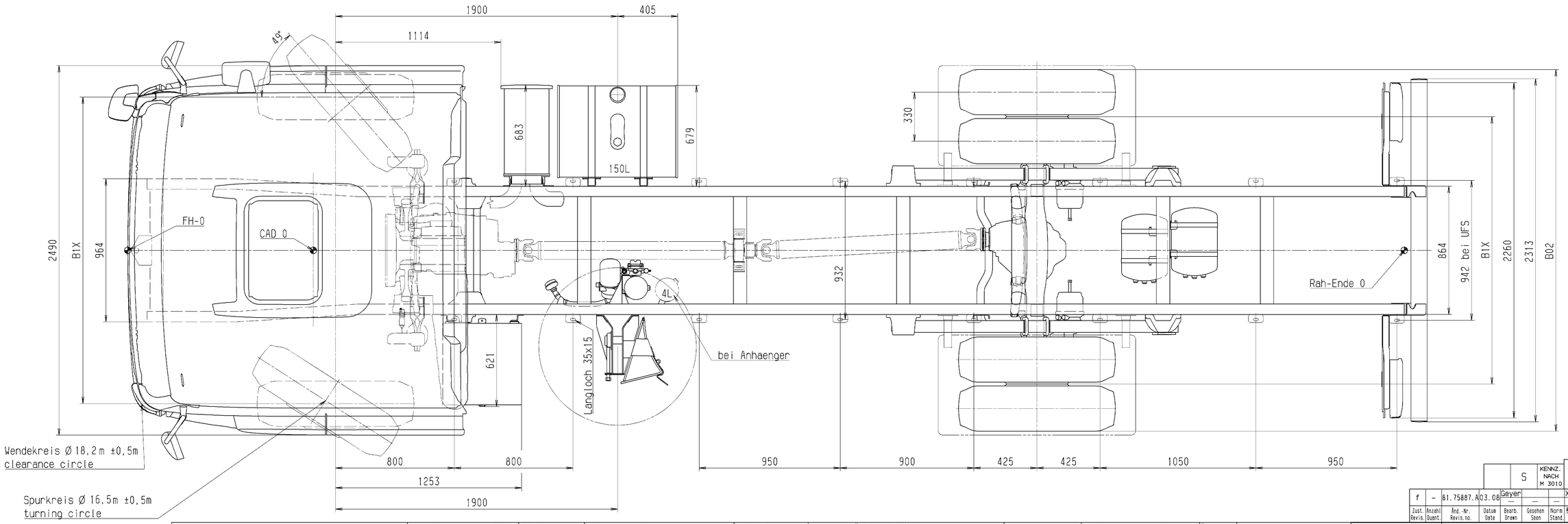

Querträger bei NA	81.41200.8166
Kotflügel Einb.	81.66400.8579

Geaenderte zul.Lasten / Leergewichte beeinflussen die Masze der Zugkombination.
changes in permissible loads / dead weight affect the dimensions of the tractor / trailor combination

		Achse axle Nr. X	Lasten load G4x	unbeladen unladen H16	beladen laden H17	Anschlag at spring stop H18	Raeder across wheels B02	Spur-weiten track width B1x	Reifengroesze tyre size	R.stat.	Felgengroesze rim size	Antrieb axle traction	Feder spring	Liftung lift	Lenkung steering	Bremse brake	Achse axle	Radstand wheelbase	Ueberhang frame overhang	Fahrerhaus driver's cab beladen laden H02	Fahrerhaus driver's cab unbeladen unladen H01	Rahmenoberkante upper edge of chassis frame beladen laden H04	Rahmenoberkante upper edge of chassis frame unbeladen unladen H03
Rahmeninformationen	81.41014.8504																						
Fahrerhaus	81.60000.8052																						
Schlussquertr.m.Anhk.	81.41200.8165																						
Ansauganlagenübersicht	81.08000.8626																						
Abgasanlagenübersicht	81.15001.8588	1	7100	242	172	102		2066	295/80 R22,5	490	22,5x8,25	241			N	P	N	L	S	VOK-08	L01 4725	L11 2475			
Unterfahrschutz-Einbau	81.41660.8204	2	11500	319	208	145	2422	1802	295/80 R22,5	490	22,5x8,25		266		A	P	N	N	S	HY-1133	L02		2932	3017	968	1109
Seitenschutzvorrichtung	81.41670.8932	3																			L03					
Einb.gr.Batteriekasten	81.41804.8532	4																			L04					
Tankvarianten	85.41800.8101/02/03/04	5																			L05					
Pos. Reserveradhalter	81.42400.8314	6																								
Querverweis	Sachnummer	G49	18000																							

Bodenfreiheit / ground clearance: vorne / front H06; hinten / rear H07 HY AP

Toleranz bei Hoehenmaszen: Luftfederung: ±20 Air suspension: ±20; Blattfederung: ±40 steel suspension: ±40; Tolerance for heights

Achsattribute / axle attributes

Raeder / wheels; Reifenmasze des jeweiligen Herstellers beachten; Heed tyre dimensions of manufacturer

DIN EN 10149-2 S420MC

Querverweis Sachnummer

Nicht tolerierte Masze nach Werknorm M3264 / Non toleranced dimensions based on M3264

Mit diesen Daten gezeichnet / drawn with these data

Aenderungen vorbehalten / subject to change

Info zu Fahrgestellzeichnung auf Anforderung bei Abt. TDB / information on chassis drawings available from Dept. TDB on request

Typ type	18.XXX FC
Typenschluessel-Nr. typecode	N08
Motorbauform engine type	R6
Radformel drive configuration	4x2
Fahrerhaus driver's cab	F99L32S

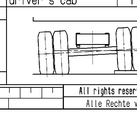

Zeichn.-Ausf. n. M3656 Techn.drawing acc.to M3656			A0
	Datum/Date	Name/Name	
Bereich./Calc.			
G-gepr./Check			
D-gepr./Check			
2007	CATIA		
Bearb./Drawn	31.01	Schaupp	
Geprüft/Check			
Norm/Stand.	16.05.08	v.Amm	
No.-Abt./Div.	LTL	KISS	

MAN Nutzfahrzeuge Aktiengesellschaft Werk München

TGM 18.xxx 4x2 BB

Maßstab/Scale 1:10; 1:20 Gewicht/Weight

Werkst./Halbz. Material

Rohteil-Nr./Blank no.

Benennung/Title

TRUCK CHASSIS DRAWING
LKW-FAHRGESTELLZEICHNUNG

Sachnummer/Identification no. 81.99126.0313 Blatt/Sheet 03

Entst.aus/Source: Ers.für/Replaces:

																					S	KENNZ. NACH M 3010	ORIGINALMODELL IM VPM ABGELEGT
f	-	81.75887.A03.0B	Geyer																				X Änderung/Revision
			—	—	—																		Erstfreigabe/1st release
Zust. Revis.	Anzahl Quant.	Änd.-Nr. Revis.no.	Datum Date	Bearb. Drawn	Gesehen Seen	Norm Stand.																	Vorgang/Procedure (Ankreuzen/Mark)

All rights reserved acc. to ISO 16016
Alle Rechte vorbehalten gemäß ISO 16016. Weitergabe und Verwertung des Inhaltes ohne schriftl. Zustimmung des Urhebers verboten.