Detaillierte Rahmeninfo sh. Sachnr. Tabelle Querverweise
for detailed information see table of item numbers. cross-references

Masz A	Getriebe
340	Eaton 8309
383	9Sxxxx
383	12ASxxxx
438 mit Schwungr.NA	9Sxxxx
438 mit Schwungr.NA	12ASxxxx

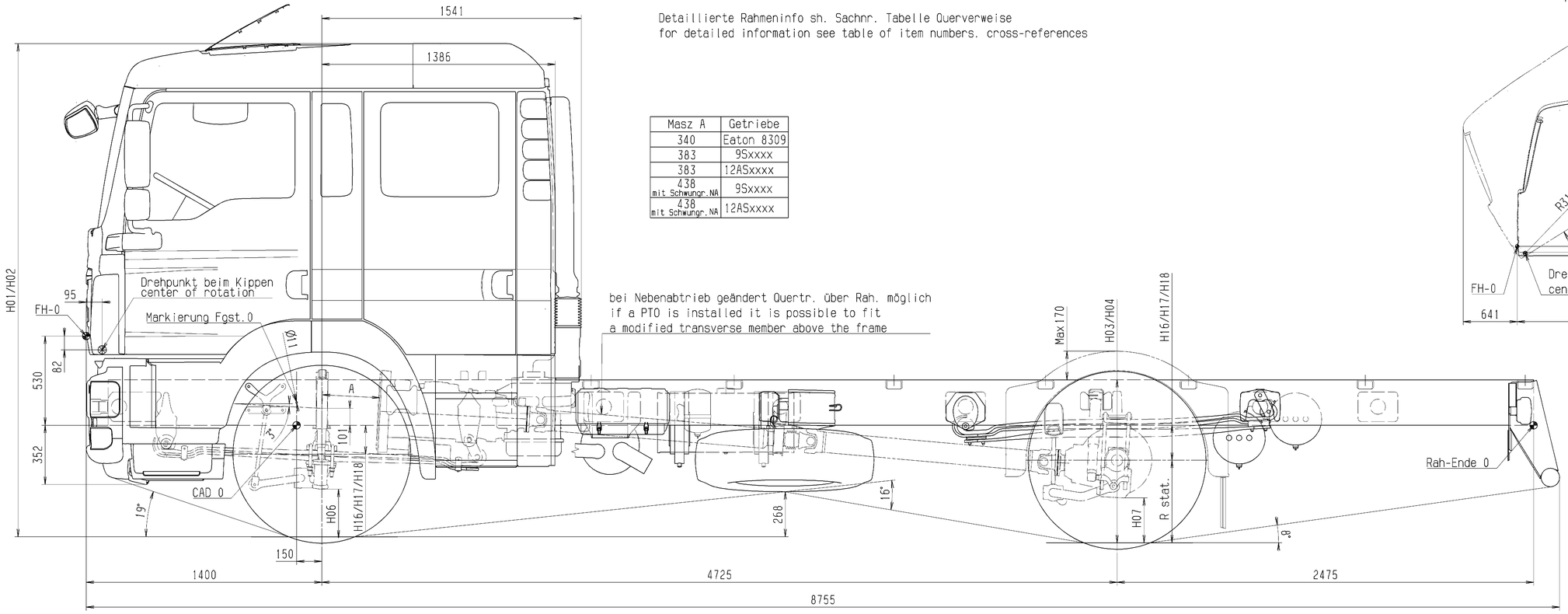

M 1:20

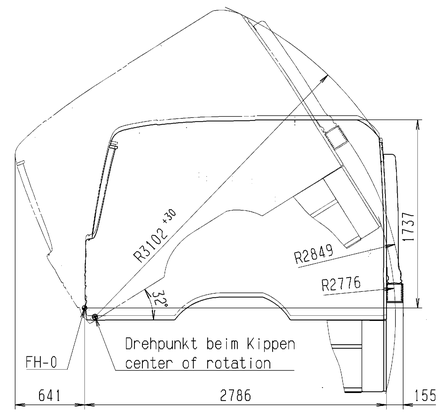

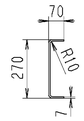

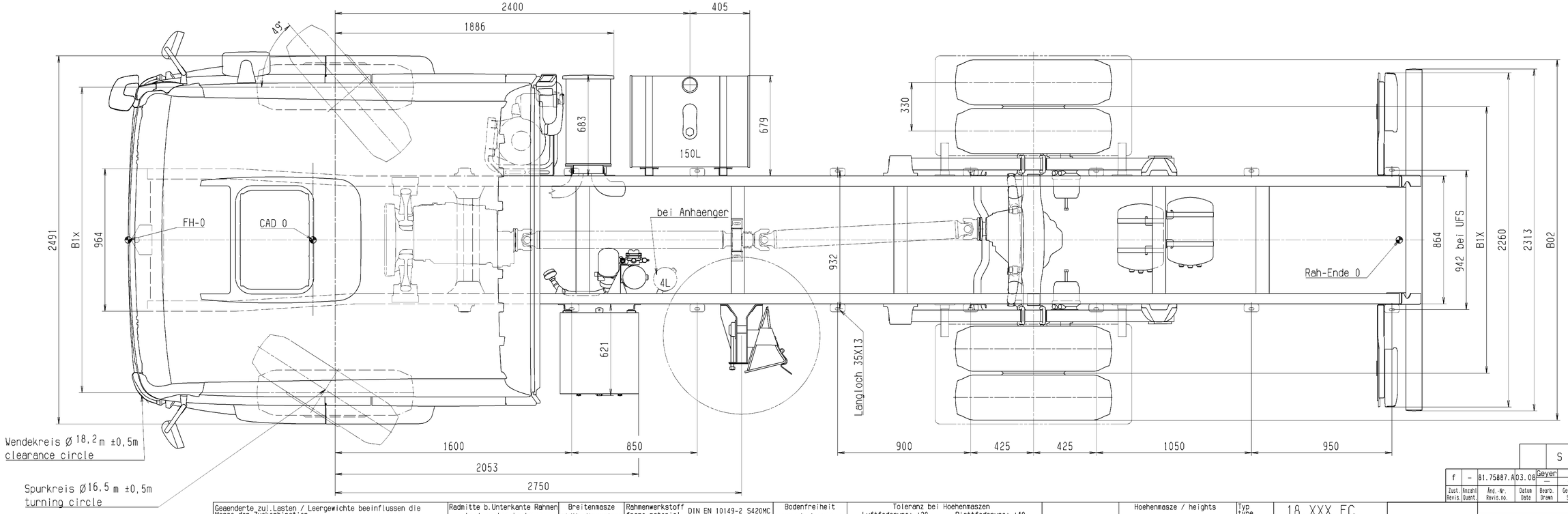

Querverweis	Sachnummer
Querträger bei NA	81.41200.8166
Kotflügel Einb.	81.66400.8579

Geaenderte zul.Lasten / Leergewichte beeinflussen die Masze der Zugkombination.
changes in permissible loads / dead weight effect the dimensions of the tractor / trailor combination

Querverweis	Sachnummer	Achse axle Nr. X	Lasten load G4x	Radmitte b.Unterkante Rahmen wheel centre to lower edge of chassis frame: unbeladen unladen H16	beladen laden H17	Anschlag at spring stop H18	Breitenmasze width dimensions: Raeder across wheels B02	Spurweiten track width B1x	Rahmenwerkstoff frame material DIN EN 10149-2 S420MC: Raeder / wheels Reifenmasze des jeweiligen Herstellers beachten Heed tyre dimensions of manufacturer: Reifengroesze tyre size	R.stat.	Felgengroesze rim size	Bodenfreiheit ground clearance: vorne front H06	hinten rear HY	H07 AP	Toleranz bei Hoehenmaszen Luftfederung: ±20 Blattfederung: ±40 Tolerance for heights Air suspension: ±20 steel suspension: ±40 Achsattribute / axle attributes: Antrieb axle traction	Feder spring	Liftung lift	Lenkung steering	Bremse brake	Achse axle
	81.41014.8504	1	7100	237	172	102		2066	295/80 R22,5	490	22,5x8,25	241			N	P	N	L	S	VOK-08
	81.41200.8165	2	11500	319	208	145	2422	1802	295/80 R22,5	490	22,5x8,25		266		A	P	N	N	S	HY-1133
	81.08000.8657	3																		
	81.41804.8532	4																		
	85.41800.8101/02/04	5																		
	81.42400.8314	6																		

Radstand wheelbase	Ueberhang frame overhang
L01 4725	L11 2475
L02	
L03	
L04	
L05	

Hoehenmasze / heights

Fahrerhaus driver's cab: beladen laden H02	unbeladen unladen H01	Rahmenoberkante upper edge of chassis frame: beladen laden H04	unbeladen unladen H03
2929	3009	968	1109

Aenderungen vorbehalten / subject to change

Nicht tolerierte Masze nach Werknorm M3264 / Non toleranced dimensions based on M3264

Mit diesen Daten gezeichnet / drawn with these data

Info zu Fahrgestellzeichnung auf Anforderung bei Abt. TDB / Information on chassis drawings available from Dept. TDB on request

Typ type	18.XXX FC
Typenschluessel-Nr. typecode	N08
Motorbauform engine type	R6
Radformel drive configuration	4x2
Fahrerhaus driver's cab	F99L57S

Zeichn.-Ausf. n. M3656 Techn.drawing acc.to M3656			A0
	Datum/Date	Name/Name	
Berech./Calc.			
G-gepr./Check			
D-gepr./Check			
	2007	CATIA	
Bearb./Drawn	31.01	Schaupp	
Geprüft/Check			
Norm/Stand.	16.05.08	v.Amm.	
Ko.-Abt./Div.	LTL	KISS	

MAN Nutzfahrzeuge Aktiengesellschaft Werk München

Massstab/Scale 1:10; 1:20 Gewicht/Weight
Werkst./Halbz.
Material
Rohteil-Nr./Blank no.
Benennung/Title
TRUCK CHASSIS DRAWING
LKW-FAHRGESTELLZEICHNUNG

Sachnummer/Identification no. 81.99126.0313 Blatt/Sheet 02

Erst.ext./Source: Ers.für/Replaces:

						S	KENNZ. NACH M 3010	ORIGINALMODELL IM VPM ABGELEGT
f	-	81.75887.A03.08	Geyer				X	Änderung/Revision
			—	—	—			Erstfreigabe/1st release
Zust. Revis.	Anzahl Ausnt.	Änd.-Nr. Revis.no.	Datum Date	Bearb. Drawn	Gesehen Seen	Norm Stand.		Ausgang/Procedure (Ankreuzen/Mark)

All rights reserved acc. to ISO 16016
Alle Rechte vorbehalten gemäß ISO 16016. Weitergabe und Verwertung des Inhaltes ohne schriftl. Zustimmung des Urhebers verboten.