Detaillierte Rahmeninfo sh. Sachnr. Tabelle Querverweise
for detailed information see table of item numbers. cross-references

Masz A	Getriebe
340	Eaton 8309
383	9Sxxxx
383	12ASxxxx
438 mit Schwungr.NA	9Sxxxx
438 mit Schwungr.NA	12ASxxxx

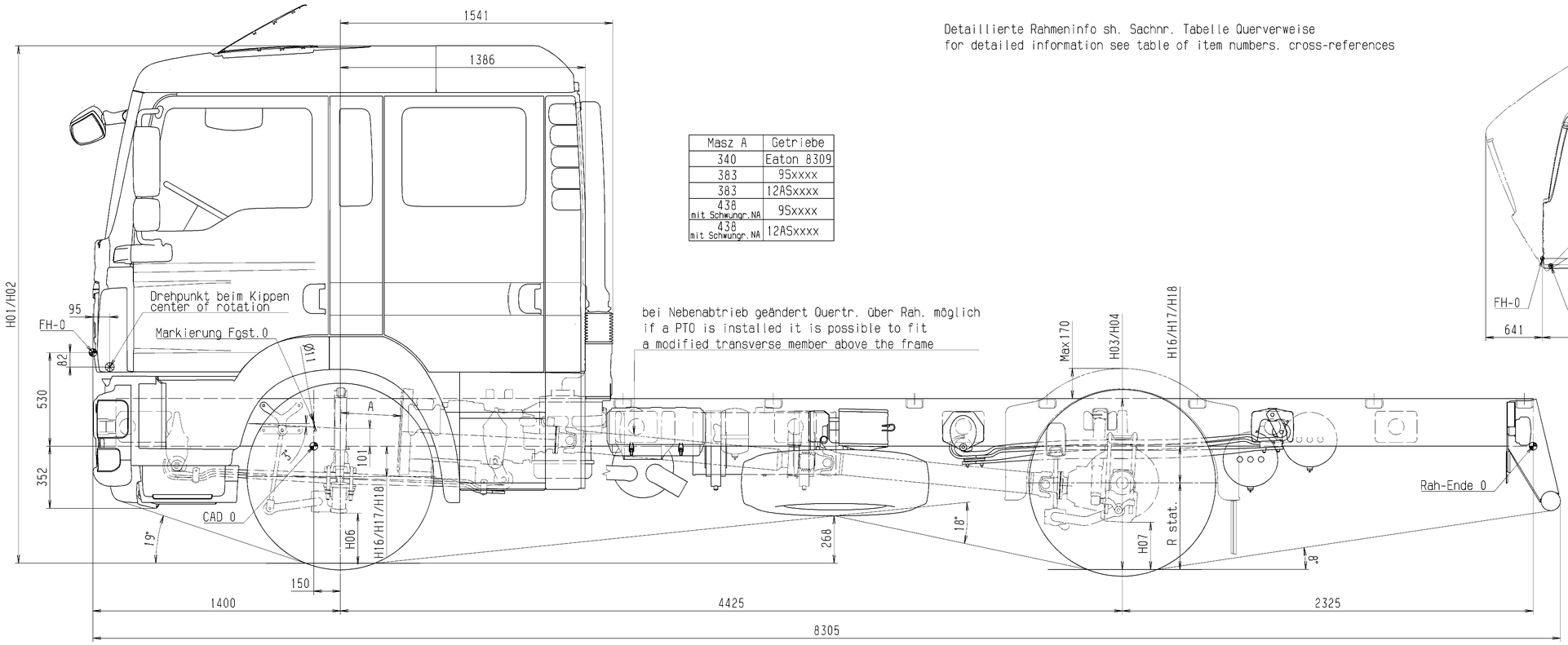

M 1:20

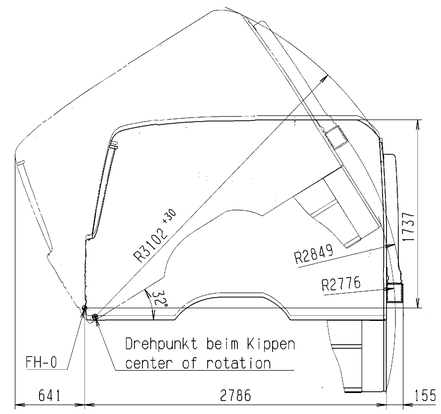

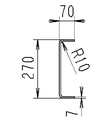

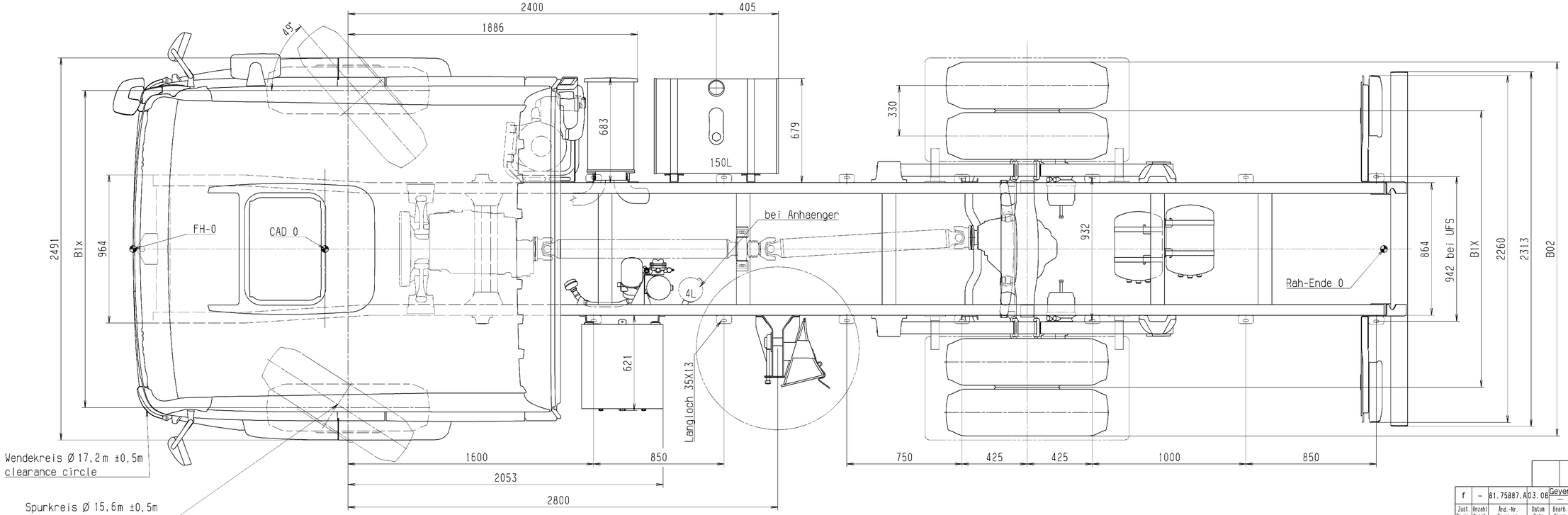

Geaenderte zul.Lasten / Leergewichte beeinflussen die Masze der Zugkombination.
changes in permissible loads / dead weight affect the dimensions of the tractor / trailor combination

			Achse axle Nr. X	Lasten load G4x
Querträger bei NA	81.41200.8166	Rahmeninformationen	81.41014.8504	
Kotflügel Einb.	81.66400.8579	Fahrerhaus	85.60600.8000	
		Schlussquertr.m.Ank.	81.41200.8165	
		Ansauganlagenübersicht	81.08000.8657	
		Abgasanlagenübersicht	81.15001.8588	1
		Unterfahrschutz-Einbau	81.41660.8204	2
		Seitenschutzvorrichtung		3
		Einb.gr.Batteriekasten	81.41804.8532	4
		Tankvarianten	85.41800.8101/02/04	5
		Pos. Reserveradhalter	81.42400.8314	6
Querverweis	Sachnummer	Querverweis	Sachnummer	G49 18000

Radmitte b.Unterkante Rahmen / wheel centre to lower edge of chassis frame

unbeladen unladen H16	beladen laden H17	Anschlag at spring stop H18
237	172	102
319	208	145

Breitenmasze / width dimensions

Raeder across wheels B02	Spurweiten track width B1x
	2066
2422	1802

Rahmenwerkstoff frame material DIN EN 10149-2 S420MC

Raeder / wheels
Reifenmasze des jeweiligen Herstellers beachten
Heed tyre dimensions of manufacturer

Reifengroesze tyre size	R.stat.	Felgengroesze rim size
295/80 R22,5	490	22,5x8,25
295/80 R22,5	490	22,5x8,25

Bodenfreiheit / ground clearance

vorne front H06	hinten rear H07 HY	AP
241		
	266	

Toleranz bei Hoehenmaszen / Tolerance for heights
Luftfederung: ±20 Air suspension: ±20 Blattfederung: ±40 steel suspension: ±40

Achsattribute / axle attributes

Antrieb axle traction	Feder spring	Liftung lift	Lenkung steering	Bremse brake	Achse axle
N	P	N	L	S	VOK-08
A	P	N	N	S	HY-1133

Radstand wheelbase	Ueberhang frame overhang
L01 4425	L11 2325
L02	
L03	
L04	
L05	

Hoehenmasze / heights

Fahrerhaus driver's cab beladen laden H02	unbeladen unladen H01	Rahmenoberkante upper edge of chassis frame beladen laden H04	unbeladen unladen H03
2929	3009	968	1109

Typ type	18.XXX FC
Typenschluessel-Nr. typecode	N08
Motorbauform engine type	R6
Radformel drive configuration	4x2
Fahrerhaus driver's cab	F99L57S

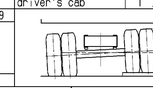

Aenderungen vorbehalten / subject to change

Mit diesen Daten gezeichnet / drawn with these data

Nicht tolerierte Masze nach Werknorm M3264 / Non toleranced dimensions based on M3264

Info zu Fahrgestellzeichnung auf Anforderung bei Abt. TDB / Information on chassis drawings available from Dept. TDB on request

Zeichn.-Ausf. n. M3656 / Techn.drawing acc.to M3656			A0
	Datum/Date	Name/Name	
Berech./Calc.			
G-gepr./Check			
D-gepr./Check			
Beark./Drawn	2007 31.01	CATIA Schaupp	
Geprüft/Check			
Norm/Stand.	16.05.08	v.Amm.	
Ko.-Abt./Div.	LTL	KISS	

MAN Nutzfahrzeuge Aktiengesellschaft Werk München

						S	KENNZ. NACH M 3010
f	-	81.75887.A03.08	Geyer				X
Zust. Revis.	Anzahl Ounmt.	Änd.-Nr. Revis.no.	Datum Date	Bearb. Drawn	Gesehen Seen	Norm Stand.	Änderung/Revision Erstfreigabe/1st release Ausgang/Procedure (Ankreuzen/Mark)

ORIGINALMODELL IM VPM ABGELEGT

Maßstab/Scale 1:10; 1:20 Gewicht/Weight

Werkst./Halbz.
Material

Rohteil-Nr./Blank no.

Benennung/Title

TRUCK CHASSIS DRAWING
LKW-FAHRGESTELLZEICHNUNG

TGM 18.xxx 4x2 BB

Sachnummer/Identification no. 81.99126.0312

Blatt/Sheet 02

Entst.aus/Source: Ers.für/Replaces:

All rights reserved acc. to ISO 16016
Alle Rechte vorbehalten gemäß ISO 16016. Weitergabe und Verwertung des Inhaltes ohne schriftl. Zustimmung des Urhebers verboten.

Ø Originalmaßstab/Full scale 200 mm