Detaillierte Rahmeninfo sh. Sachnr. Tabelle Querverweise
for detailed information see table of item numbers. cross-references

Masz A	Getriebe
465	Eaton 8309
508	9Sxxxx
508	12ASxxxx
563 mit Schwungr.NA	9Sxxxx
563 mit Schwungr.NA	12ASxxxx

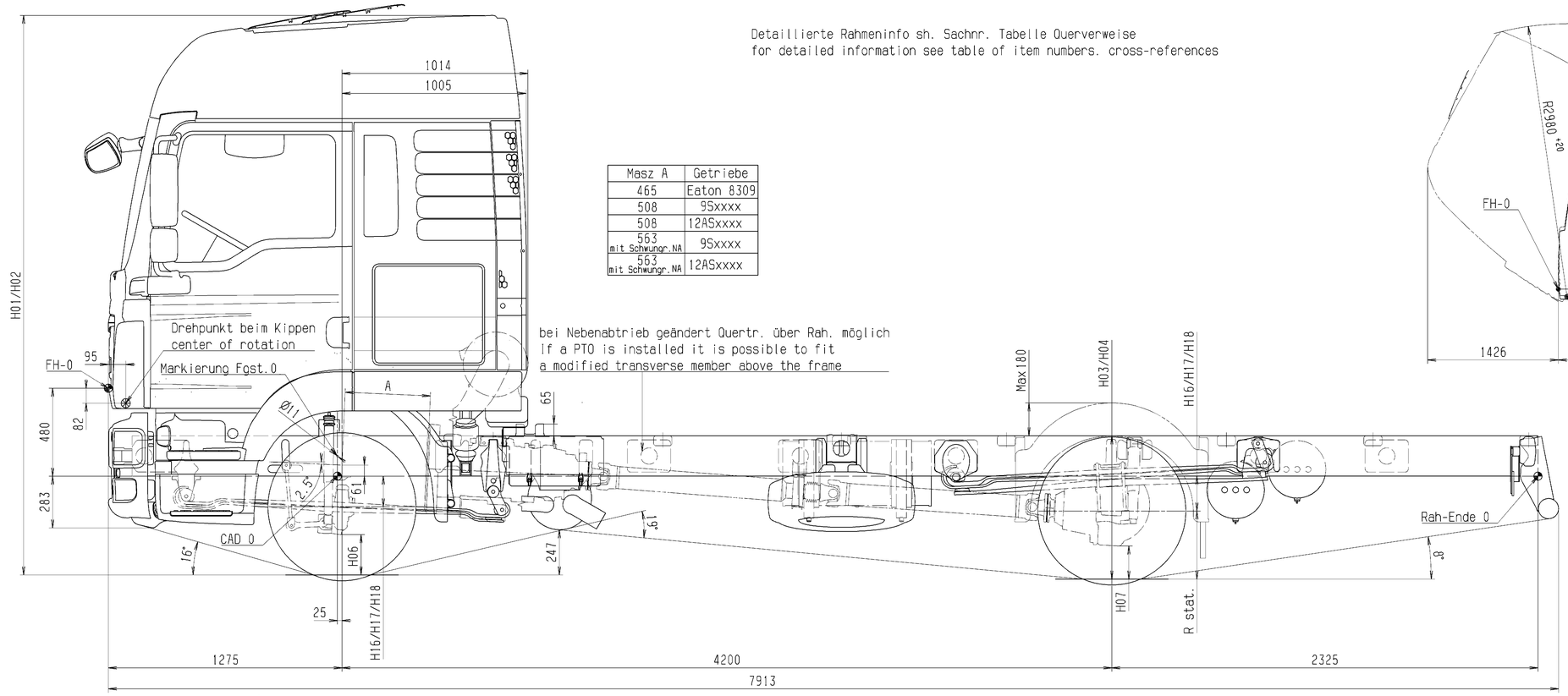

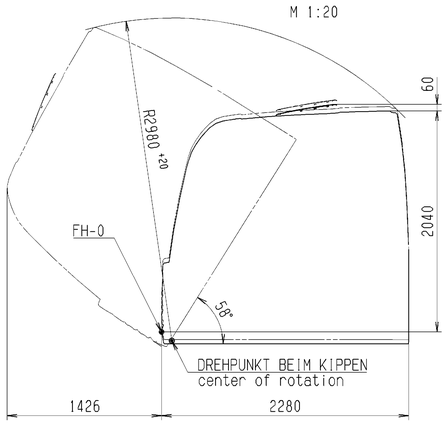

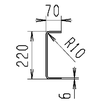

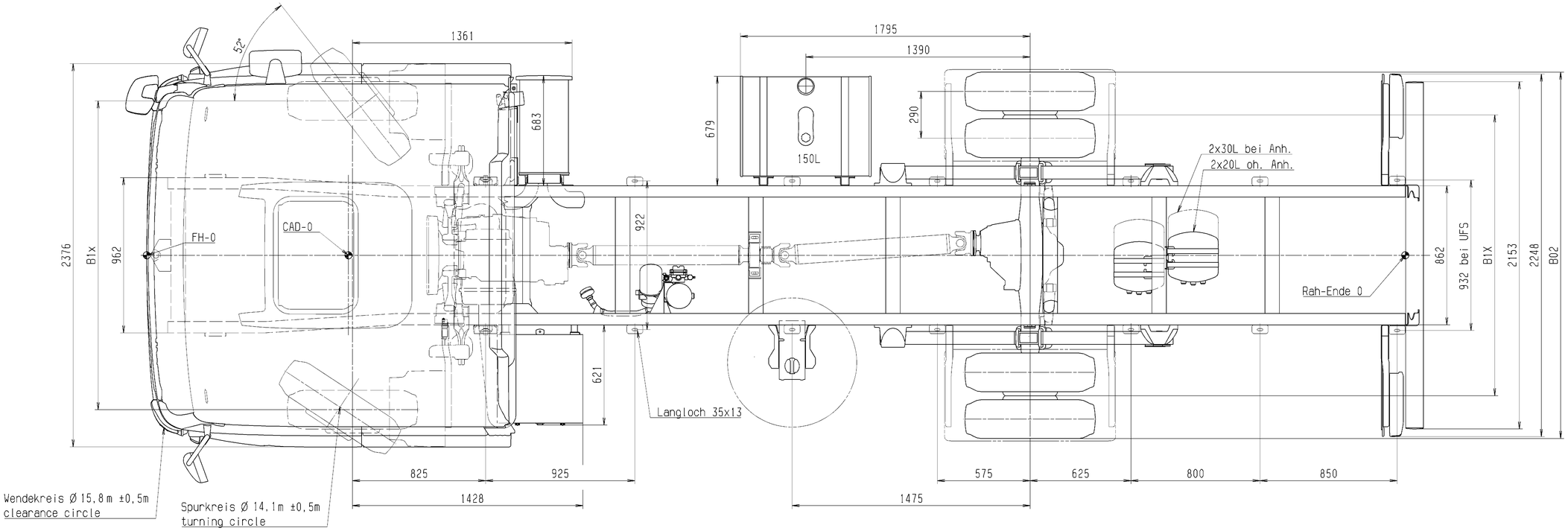

| | | |