Detaillierte Rahmeninfo sh. Sachnr. Tabelle Querverweise
for detailed information see table of item numbers. cross-references

Masz A	Getriebe
465	Eaton 8309
508	9Sxxxx
508	12ASxxxx
563 mit Schwungr.NA	9Sxxxx
563 mit Schwungr.NA	12ASxxxx

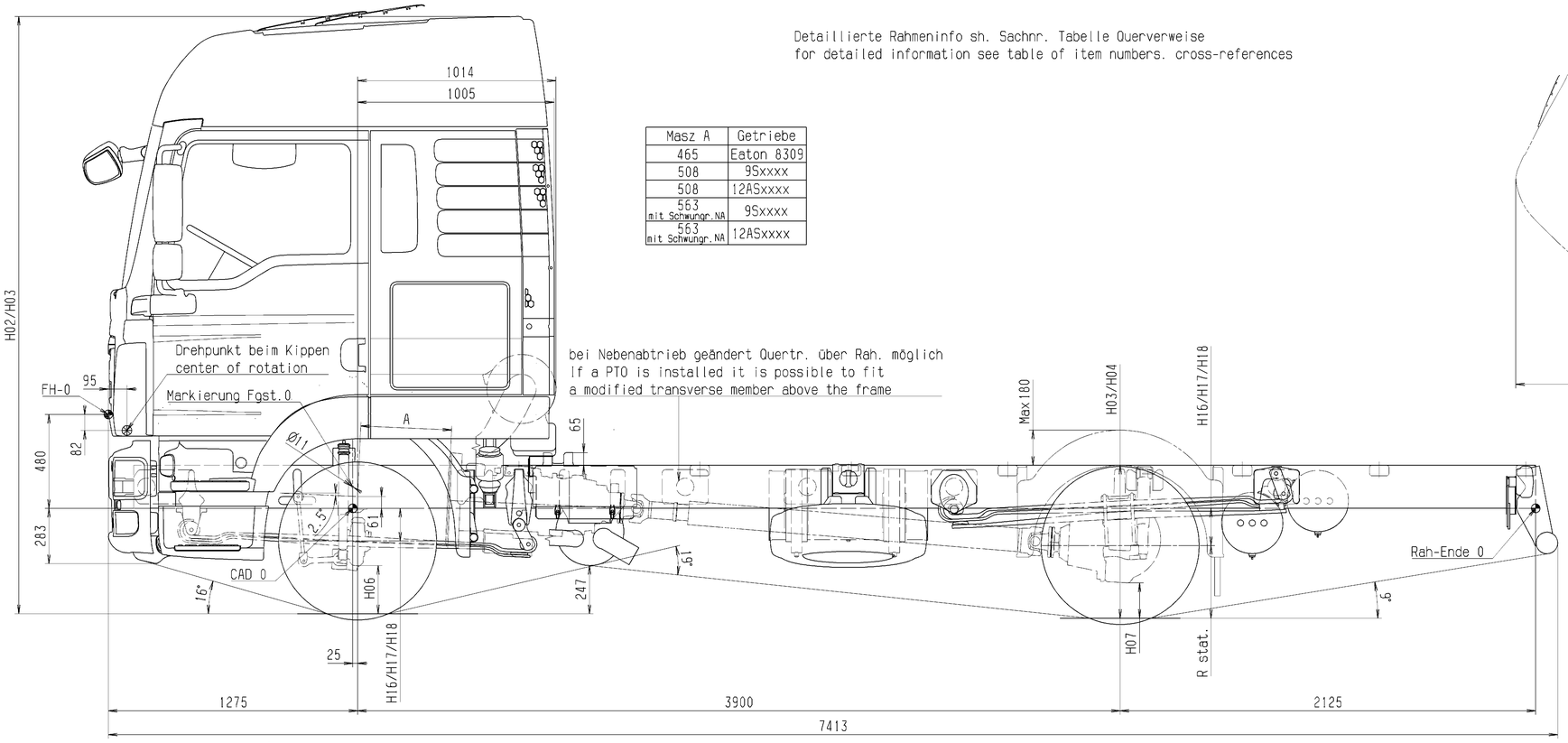

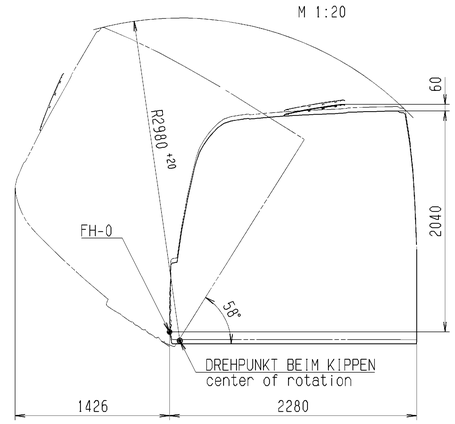

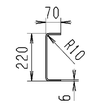

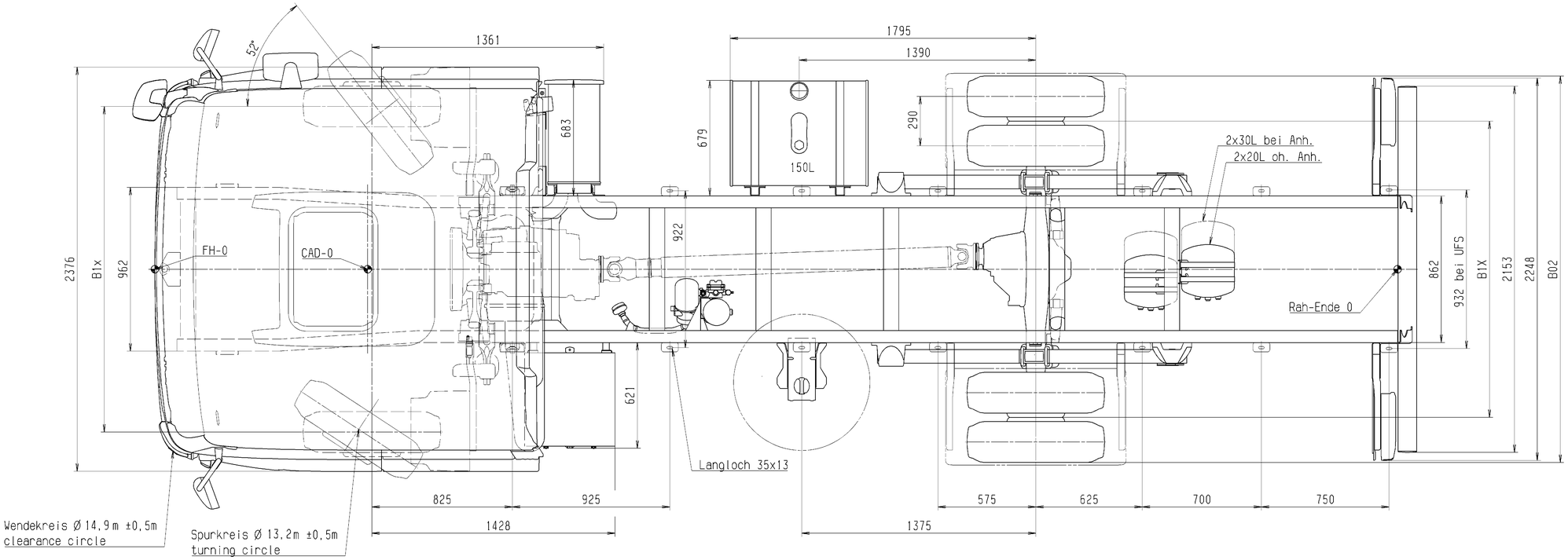

		Geaenderte zul.Lasten / Leergewichte beeinflussen die Masze der Zugkombination. changes in permissible loads / dead weight affect the dimensions of the tractor / trailor combination			Radmitte b.Unterkante Rahmen wheel centre to lower edge of chassis frame			Breitenmasze width dimensions		Rahmenwerkstoff frame material DIN EN 10149-2 S420MC			Bodenfreiheit ground clearance		Toleranz bei Hoehenmaszen Luftfederung: ±20 Blattfederung: ±40 Tolerance for heights Air suspension: ±20 steel suspension: ±40							Hoehenmasze / heights						
								Raeder	Spur-weiten	Raeder / wheels Reifenmasze des jeweiligen Herstellers beachten Heed tyre dimensions of manufacturer			vorne front	hinten rear	Achsattribute / axle attributes							Fahrerhaus driver's cab		Rahmenoberkante upper edge of chassis frame			
					unbeladen unladen	beladen laden	Anschlag at spring stop	across wheels	track width	Reifengroesze tyre size	R.stat.	Felgengroesze rim size	H06	H07 HY	H07 AP	Antrieb axle traction	Feder spring	Liftung lift	Lenkung steering	Bremse brake	Achse axle	Radstand wheelbase	Ueberhang frame overhang	beladen laden	unbe-laden unladen	beladen laden	unbe-laden unladen		
Querträger bei NA	81.41200.8166	Rahmeninformationen	81.41014.8500	Achse axle Nr.	Lasten load																								
Einb. Kotflügel	81.66400.8556	Fahrerhaus	81.60000.8051	X	G4x	H16	H17	H18	B02	B1x	235/75 R 17,5	372	17,5x6,75	190		N	P	N	L	S	VOK-05	L01 3900	L11 2125	H02	H01	H04	H03		
		Schlussquertr.m.Anhk.	81.41200.8165			207	167	78	2264	1921	235/75 R 17,5	372	17,5x6,75		151	A	P	N	N	S	HY-0925	L02		3059	3109	782	900		
		AnsauganlagenÜbersicht	81.08000.8625			288	190	101		1741												L03							
		AbgasanlagenÜbersicht	81.15001.8588																			L04							
		Unterfahrschutz-Einbau	81.41660.8170																			L05							
		Seitenschutzvorrichtung	81.41670.8893																										
		Einb.gr.Batteriekasten	81.41804.8534																										
		Tankvarianten	85.41800.8100/01/02																										
		Pos. Reserveradhalter	81.42403.8032																										
Querverweis	Sachnummer	Querverweis	Sachnummer	G49	10000																								

Nicht tolerierte Masze nach Werknorm M3264 / Non toleranced dimensions based on M3264

Mit diesen Daten gezeichnet / drawn with these data

Aenderungen vorbehalten / subject to change

Info zu Fahrgestellzeichnung auf Anforderung bei Abt. TDB / Information on chassis drawings available from Dept. TDB on request

Originalmaßstab/Full scale 200 mm

d	-	81.75887.A03.08				Änderung/Revision
Zust. Revis.	Zeichn. Nr. Rev.No./no.	Datum Date	Bearb. Drawn	Gesehen Seen	Norm Stand.	Freigabe/Release

S KENNZ NACH M 3010 — ORIGINALMODELL IM VPM ABGELEGT

Typ type: 10.XXX FC
Typenschluessel-Nr. typecode: N04
Motorbauform engine type: R6
Radformel drive configuration: 4x2
Fahrerhaus driver's cab: F99L37S

Zeichn.-Aufl. nr. M3055 Techn.drawing acc.to M3055: A0

	Datum/Date	Name/Name
Bearch./Calc.		
G-ggr./Check		
D-ggr./Check		
2006	CATIA	
Bearb./Drawn	15. 12.	Schaupp
Gegrift/Check		
Norm/Stand.	14.04.08	v.Amm
Ko.-Abt./Div.	LTL	KISS

Massstab/Scale 1:10; 1:20 Gewicht/Weight
Werkst./Mat.
Material
Rohteil-Nr./Blank no.
Benennung/Title
TRUCK CHASSIS DRAWING
LKW-FAHRGESTELLZEICHNUNG

Sachnummer/Identification no. 81.99126.0089 Blatt/Sheet 04

Entst.aus/Source: Ers.für/Replaces:

MAN Nutzfahrzeuge Aktiengesellschaft Werk München

All rights reserved acc. to ISO 16016
Alle Rechte vorbehalten gemäß ISO 16016. Weitergabe und Verwertung des Inhaltes ohne schriftl. Zustimmung des Urhebers verboten.

LINGUEE ÜBERSETZUNG