Detaillierte Rahmeninfo sh. Sachnr. Tabelle Querverweise
for detailed information see table of item numbers. cross-references

Masz A	Getriebe
465	Eaton 8309
508	9Sxxxx
508	12ASxxxx
563 mit Schwungr.NA	9Sxxxx
563 mit Schwungr.NA	12ASxxxx

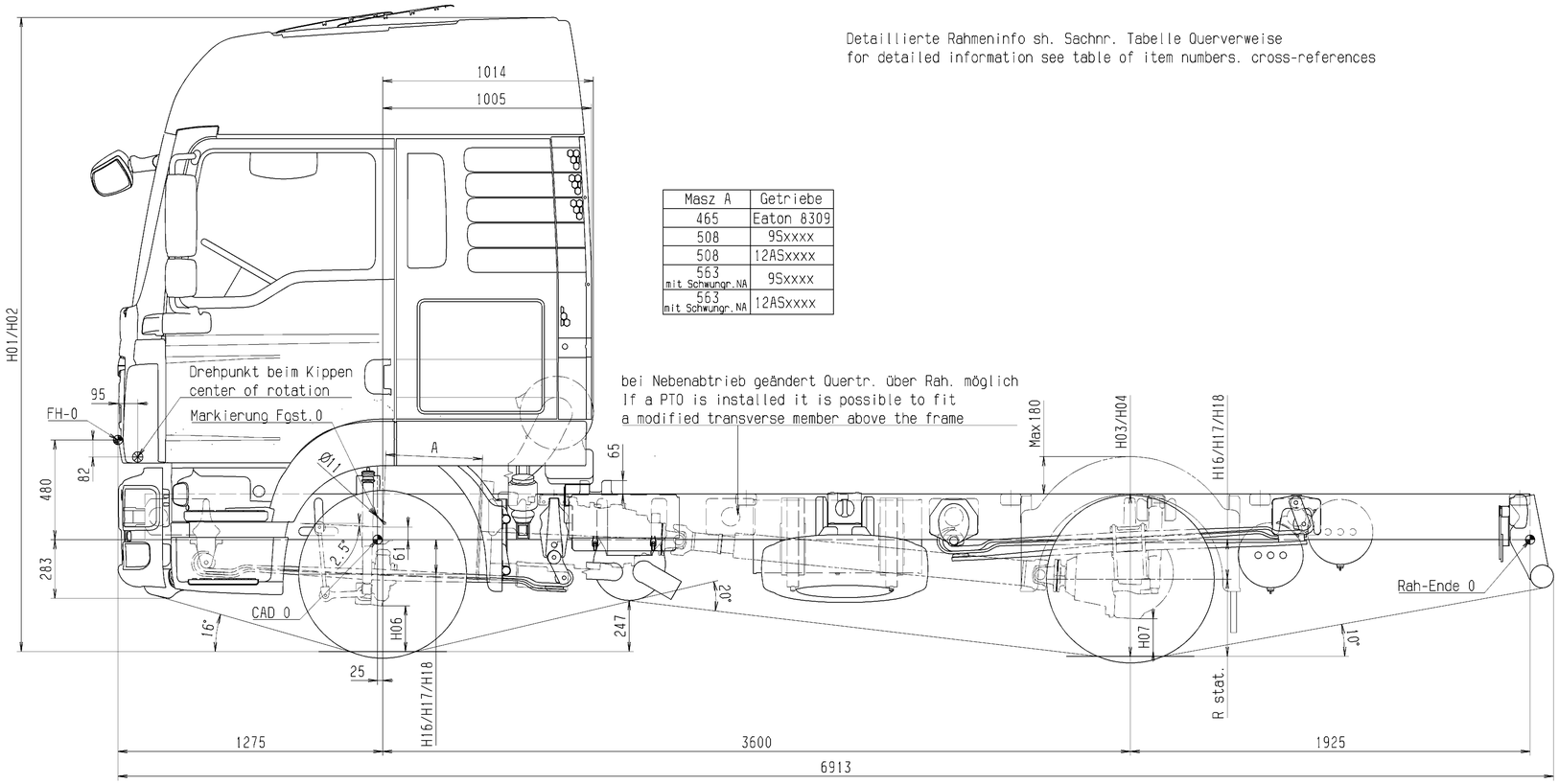

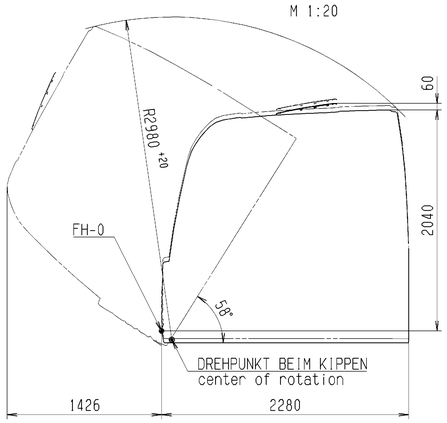

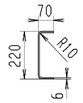

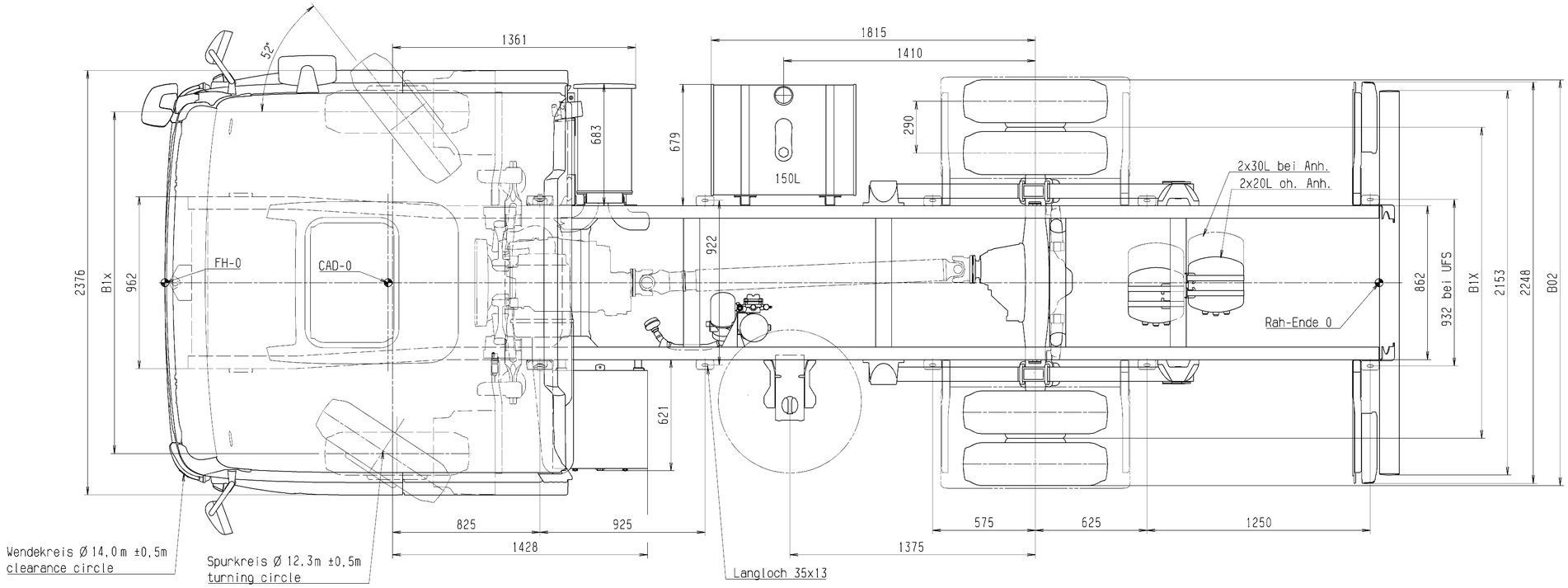

Geaenderte zul.Lasten / Leergewichte beeinflussen die Masze der Zugkombination.
changes in permissible loads / dead weight affect the dimensions of the tractor / trailer combination

			Achse axle Nr.	Lasten load
Querträger bei NA	81.41200.8166	Rahmeninformationen	81.41014.8500	
Einb. KotflÜgel	81.56400.8556	Fahrerhaus	81.60000.8051	
		Schlussquertr.m.Ahnk.	81.41200.8165	
		AnsauganlagenÜbersicht	81.08000.8625	X / G4x
		AbgasanlagenÜbersicht	81.15001.8588	1 / 4000
		Unterfahrschutz-Einbau	81.41660.8170	2 / 6600
		Seitenschutzvorrichtung	81.41670.8893	3
		Einb.gr.Batteriekasten	81.41804.8534	4
		Tankvarianten	85.41800.8100/01/02	5
		Pos. Reserveradhalter	81.42403.8032	6
Querverweis	Sachnummer	Querverweis	Sachnummer	G49 / 10000

Radmitte b.Unterkante Rahmen / wheel centre to lower edge of chassis frame

unbeladen unladen	beladen laden	Anschlag at spring stop
H16	H17	H18
207	167	78
288	190	101

Breitenmasze / width dimensions

Raeder across wheels	Spurweiten track width
B02	B1x
2264	1741

Rahmenwerkstoff / frame material DIN EN 10149-2 S420MC

Raeder / wheels
Reifenmasze des jeweiligen Herstellers beachten
Heed tyre dimensions of manufacturer

Reifengroesze tyre size	R.stat.	Felgengroesze rim size
235/75 R 17,5	372	17,5x6,75
235/75 R 17,5	372	17,5x6,75

Bodenfreiheit / ground clearance

vorne front	hinten rear	
H06	H07 HY	H07 AP
190		
	151	

Toleranz bei Hoehenmaszen
Luftfederung: ±20 Blattfederung: ±40
Tolerance for heights
Air suspension: ±20 steel suspension: ±40

Achsattribute / axle attributes

Antrieb axle traction	Feder spring	Liftung lift	Lenkung steering	Bremse brake	Achse axle
N	P	N	L	S	VOK-05
A	P	N	N	S	HY-0925

Radstand wheelbase	Ueberhang frame overhang
L01 3600	L11 1925
L02	
L03	
L04	
L05	

Hoehenmasze / heights

Fahrerhaus driver's cab beladen laden	Fahrerhaus driver's cab unbeladen unladen	Rahmenoberkante upper edge of chassis frame beladen laden	Rahmenoberkante upper edge of chassis frame unbeladen unladen
H02	H01	H04	H03
3059	3109	782	900

Nicht tolerierte Masze nach Werknorm M3264 / Non toleranced dimensions based on M3264
Mit diesen Daten gezeichnet / drawn with these data
Aenderungen vorbehalten / subject to change
Info zu Fahrgestellzeichnung auf Anforderung bei Abt. TDB / Information on chassis drawings available from Dept. TDB on request
Original@Maßstab/Full scale 200 mm

Typ type	10.XXX FC
Typenschluessel-Nr. typecode	N04
Motorbauform engine type	R6
Radformel drive configuration	4x2
Fahrerhaus driver's cab	F99L37S

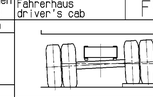

d	-	81.75887.A03.08	S KENNZ NACH M 3010 ORIGINALMODELL IM VPM ABGELEGT
Zust. Revis.	Zeichn.-Nr. Rev.No./no.	Datum Date	Bearb. Drawn	Gesehen Seen	Norm Stand.	Änderung/Revision Freigabevermerk/rel. release

Zeichn.-Ausf. nr. M3055
Techn.drawing acc.to M3055 A0

	Datum/Date	Name/Name
Bereich./Calc.		
G-gepr./Check		
D-gepr./Check		
2006 CATIA		
Bearb./Drawn	15.12	Schaupp
Gepr.Ltl/Check		
Norm/Stand.	14.04.08	v.Amm
Ko.-Abt./Div.	LTL	KISS

MAN Nutzfahrzeuge Aktiengesellschaft Werk München

Massstab/Scale 1:10; 1:20 Gewicht/Weight
Werkst./Helbz.
Material
Rohteil-Nr./Blank no.
Benennung/Title
TRUCK CHASSIS DRAWING
LKW-FAHRGESTELLZEICHNUNG

Sachnummer/Identification no. 81.99126.0088 Blatt/Sheet 04

Entst.aus/Source: Ers.für/Replaces:

All rights reserved acc. to ISO 16016
Alle Rechte vorbehalten gemäß ISO 16016. Weitergabe und Verwertung des Inhaltes ohne schriftl. Zustimmung des Urhebers verboten.

LINGUEE ABGELEGT 20.10.09