Detaillierte Rahmeninfo sh. Sachnr. Tabelle Querverweise
for detailed information see table of item numbers. cross-references

Masz A	Getriebe
465	Eaton 8309
508	9Sxxxx
508	12ASxxxx
563 mit Schwungr.NA	9Sxxxx
563 mit Schwungr.NA	12ASxxxx

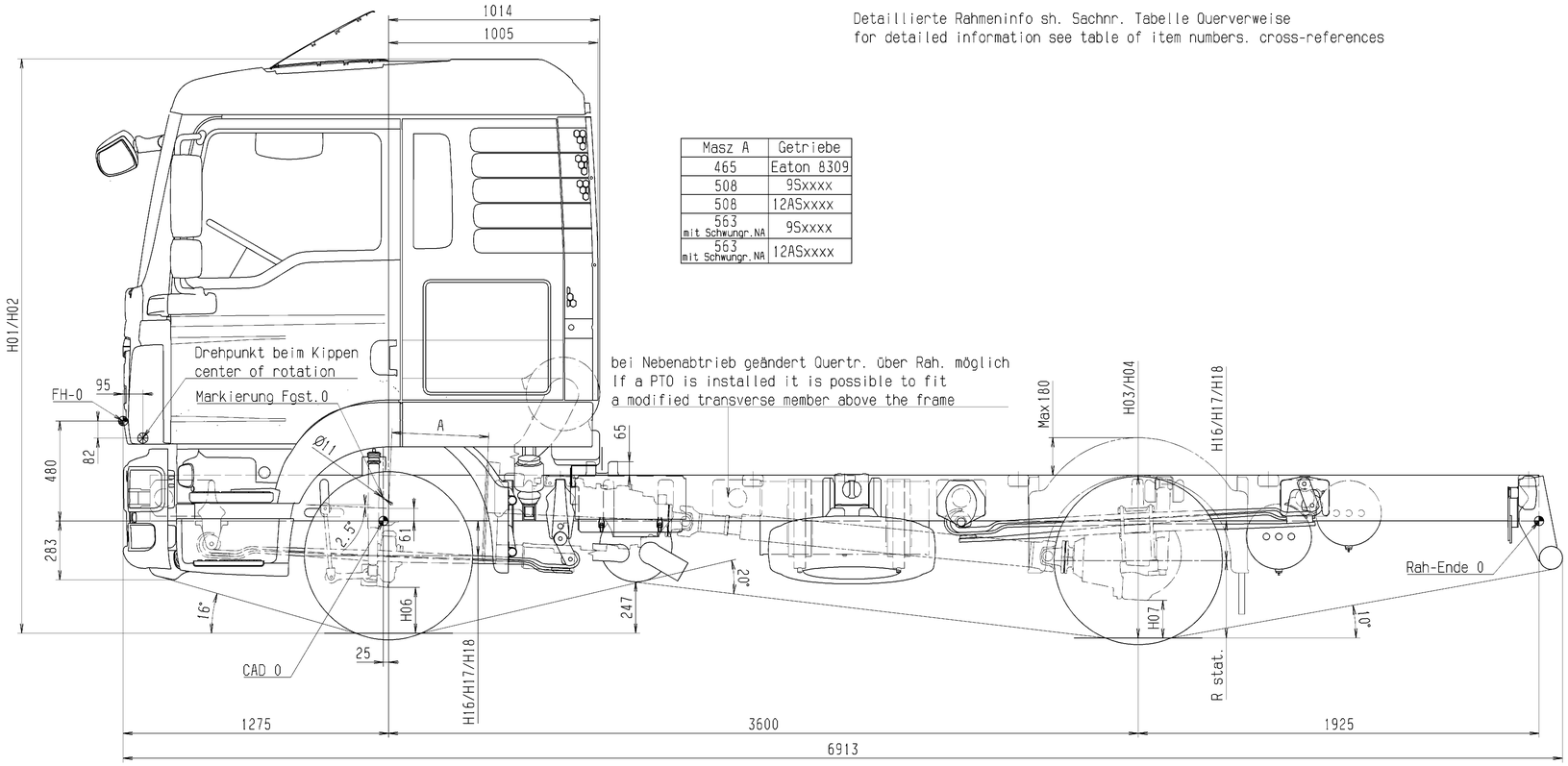

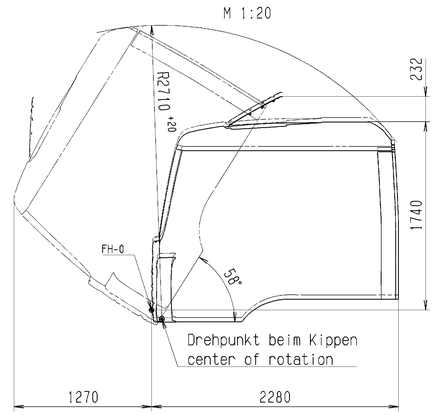

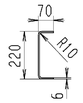

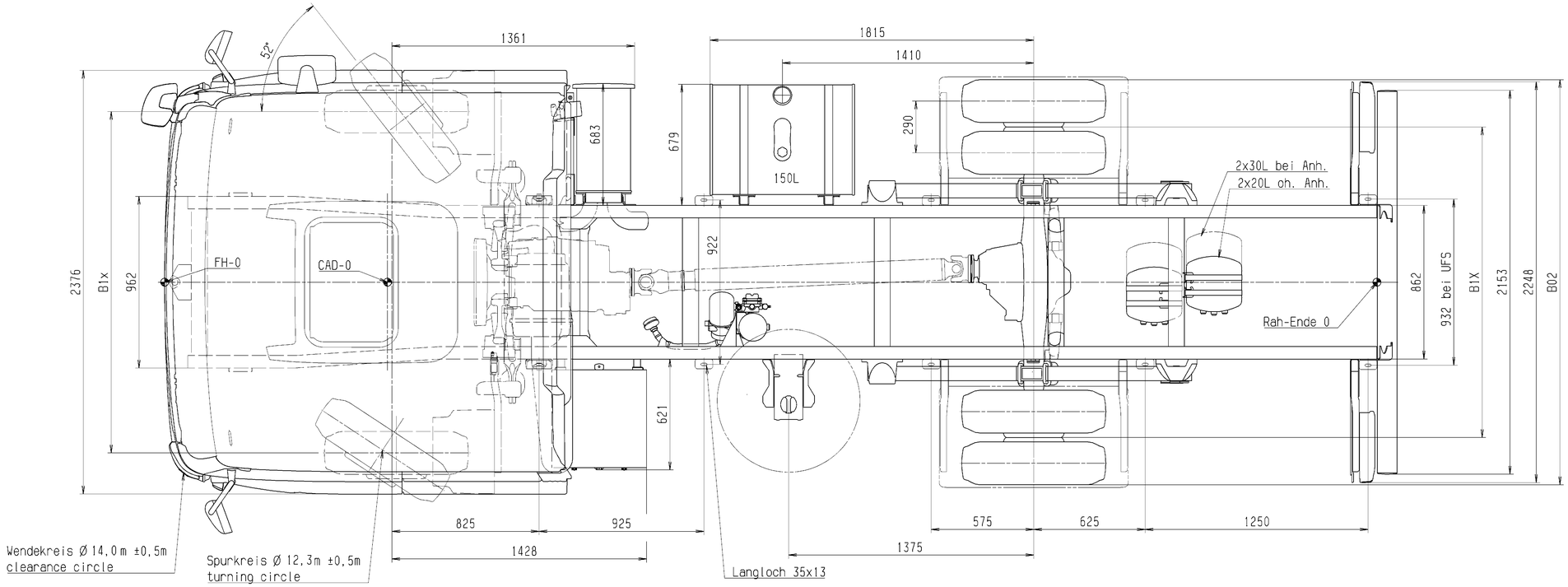

Querträger bei NA	81.41200.8166
Einb. KotflÜgel	81.56400.8556

Geaenderte zul.Lasten / Leergewichte beeinflussen die Masze der Zugkombination.
changes in permissible loads / dead weight affect the dimensions of the tractor / trailer combination

			Achse axle Nr.	Lasten load
Rahmeninformationen	81.41014.8500			
Fahrerhaus	81.60000.8052			
Schlussquertr.m.Ahnk.	81.41200.8165			
Ansaugeanlagenübersicht	81.08000.8625		X	G4x
Abgasanlagenübersicht	81.15001.8588		1	4000
Unterfahrschutz-Einbau	81.41660.8170		2	6800
Seitenschutzvorrichtung	81.41670.8893		3	
Einb.gr.Batteriekasten	81.41804.8534		4	
Tankvarianten	85.41800.8100/01/02		5	
Pos. Reserveradhalter	81.42403.8032		6	
Querverweis	Sachnummer	Querverweis	Sachnummer	G49 10000

Radmitte b.Unterkante Rahmen / wheel centre to lower edge of chassis frame

unbeladen unladen	beladen laden	Anschlag at spring stop
H16	H17	H18
210	167	78
288	190	101

Breitenmasze / width dimensions

Raeder across wheels	Spurweiten track width
B02	B1x
2264	1741

Rahmenwerkstoff / frame material DIN EN 10149-2 S420MC

Raeder / wheels
Reifenmasze des jeweiligen Herstellers beachten
Heed tyre dimensions of manufacturer

Reifengroesze tyre size	R.stat.	Felgengroesze rim size
235/75 R 17,5	372	17,5x6,75
235/75 R 17,5	372	17,5x6,75

Bodenfreiheit / ground clearance

vorne front H06	hinten rear H07 HY	H07 AP
190		
	151	

Toleranz bei Hoehenmaszen
Luftfederung: ±20 Blattfederung: ±40
Tolerance for heights
Air suspension: ±20 steel suspension: ±40

Achsattribute / axle attributes

Antrieb axle traction	Feder spring	Liftung lift	Lenkung steering	Bremse brake	Achse axle
N	P	N	L	S	VOK-05
A	P	N	N	S	HY-0925

Radstand wheelbase	Ueberhang frame overhang
L01 3600	L11 1925
L02	
L03	
L04	
L05	

Hoehenmasze / heights

Fahrerhaus driver's cab beladen laden	unbeladen unladen	Rahmenoberkante upper edge of chassis frame beladen laden	unbeladen unladen
H02	H01	H04	H03
2759	2812	782	900

Nicht tolerierte Masze nach Werknorm M3264 / Non toleranced dimensions based on M3264
Mit diesen Daten gezeichnet / drawn with these data
Aenderungen vorbehalten / subject to change
Info zu Fahrgestellzeichnung auf Anforderung bei Abt. TDB / Information on chassis drawings available from Dept. TDB on request
Originalmaßstab/Full scale 200 mm

Typ type	10.XXX FC
Typenschluessel-Nr. typecode	N04
Motorbauform engine type	R6
Radformel drive configuration	4x2
Fahrerhaus driver's cab	F99L32S

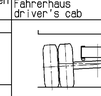

d	-	81.75887.A03.08	Gsyec
Zust. Revis.	Anzahl Quant.	Änd. Nr. Rev.No.	Datum Date	Bearb. Drawn	Gesehen Seen	Norm Stand.	Änderung/Revision Freigabe/rel. release

S KENNZ NACH M 3010 — ORIGINALMODELL IM VPM ABGELEGT

Zeichn.-Ausf. nr. M3055 / Techn. drawing acc. to M3055: A0
Datum/Date | Name/Name
Bearb./Drawn: 15. 12. Schaupp
Gepr.Ist/Check
Norm/Stand.: 14.04.08 v.Amm
Ko.-Abt./Div.: LTL KISS

MAN Nutzfahrzeuge Aktiengesellschaft Werk München

Massstab/Scale 1:10; 1:20 | Gewicht/Weight
Werkst./Halbz.
Material
Rohteil-Nr./Blank no.
Benennung/Title
TRUCK CHASSIS DRAWING
LKW-FAHRGESTELLZEICHNUNG

Sachnummer/Identification no. 81.99126.0088 | Blatt/Sheet 03

Entst.aus/Source: | Ers.für/Replaces:

All rights reserved acc. to ISO 16016
Alle Rechte vorbehalten gemäß ISO 16016. Weitergabe und Verwertung des Inhaltes ohne schriftl. Zustimmung des Urhebers verboten.

LINGUEE ÜBERSETZUNGEN