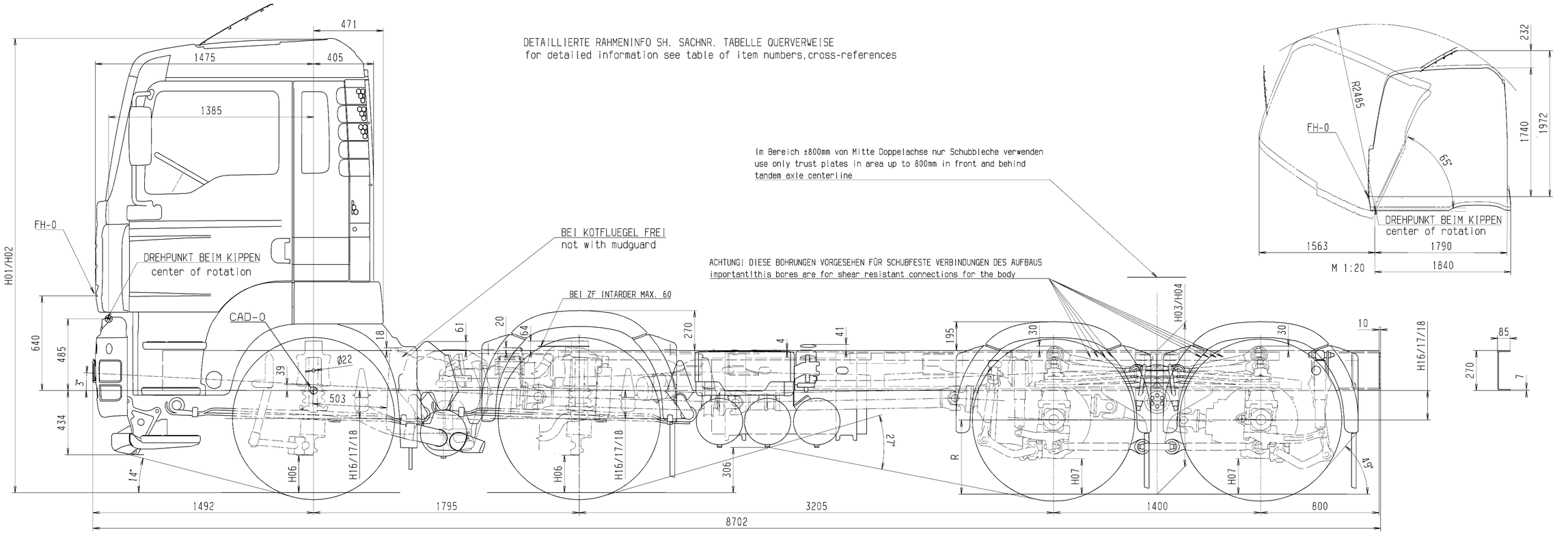

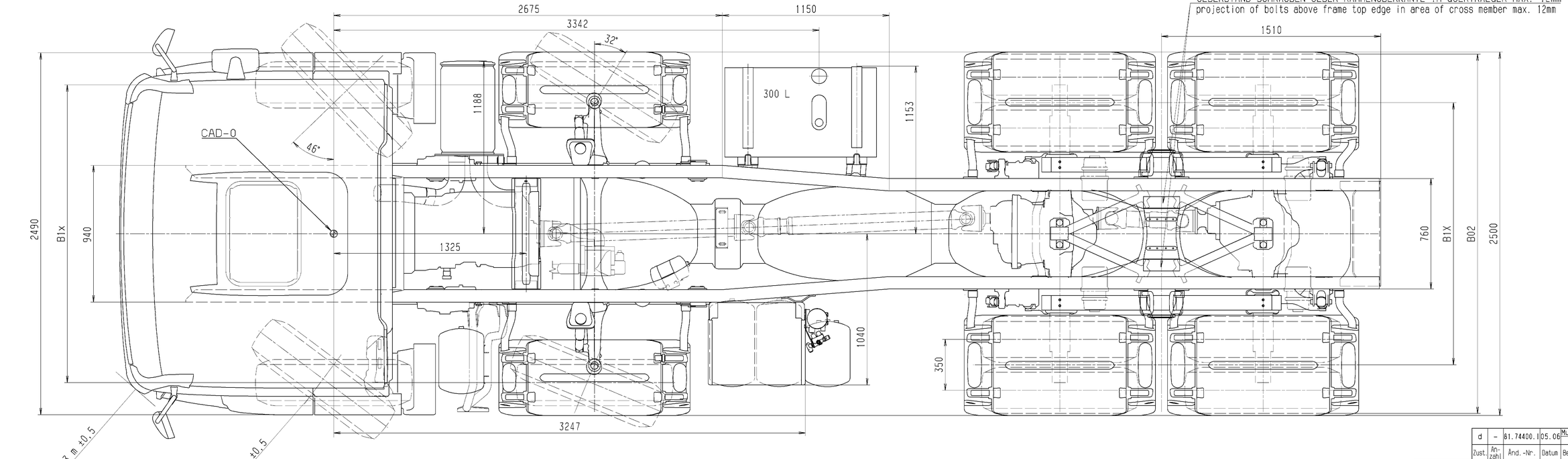

Gegenderte zul.Lasten / Leergewichte beeinflussen die Masze der Zugkombination. changes in permissible loads / dead weight affect the dimensions of the tractor / trailer combination		Achse axle Nr. X	Lasten load G4x	Radmitte b.Unterkante Rahmen wheel centre to lower edge of chassis frame: unbeladen unladen H16	beladen laden H17	Anschlag at spring stop H18	Breitenmasze width dimensions: Raeder across wheels B02	Spurweiten track width B1x	Rahmenwerkstoff frame material DIN EN 10149-2 S500MC	Raeder / wheels: Reifenmasze des jeweiligen Herstellers beachten Heed tyre dimensions of manufacturer: Reifengroesze tyre size	R.stat.	Felgengroesze rim size	Bodenfreiheit ground clearance: vorne front H06	hinten rear H07 HY	AP	Achsattribute / axle attributes (Toleranz bei Hoehenmaszen Luftfederung: ±20 Blattfederung: ±40 Tolerance for heights Air suspension: ±20 steel suspension: ±40): Antrieb axle traction	Feder spring	Liftung lift	Lenkung steering	Bremse brake	Achse axle	Radstand wheelbase	Ueberhang frame overhang
Kotflügel Einbautabelle	81.66400.8648	1	7100 -8000	239	190	110		2048	315/80 R 22.5	500	22.5x9.00	254			N	P	N	L	S	VOK-08	L01 1795	L11 800
AbgassanlagenÜbersicht	81.15001.8538	2	7100 -8000	239	190	110		2048	315/80 R 22.5	500	22.5x9.00	254			N	P	N	L	S	VOK-08	L02 3205	
Rahmeninformationen	81.41014.8002	3	< = 11000	238	198	102	2466	1804	315/80 R 22.5	500	22.5x9.00		240		A	P	N	N	T	HYD-1370	L03 1400	
Fahrerhaus	81.60000.8053	4	< = 11000	238	198	102	2466	1804	315/80 R 22.5	500	22.5x9.00		240		A	P	N	N	T	HYY-1350	L04	
Tankvarianten	81.41804.8350/81	5																			L05	
seitl. Schutzvorr.	81.41670.8573	6																				
Querverweis	Sachnummer	G49	32000	Nicht tolerierte Masze nach Werknorm M3264 / Non toleranced dimensions based on M3264					Mit diesen Daten gezeichnet / drawn with these data												Aenderungen vorbehalten / subject to change	

Info zu Fahrgestellzeichnung auf Anforderung bei Abt. TDB / Information on chassis drawings available from Dept. TDB on request

Hoehenmasze / heights

Fahrerhaus driver's cab beladen laden	Fahrerhaus driver's cab unbeladen unladen	Rahmenoberkante upper edge of chassis frame beladen laden	Rahmenoberkante upper edge of chassis frame unbeladen unladen
H02	H01	H04	H03
3070	3134	970	1040

Typ type	32.xxx FFDR-HK
Typenschluessel-Nr. typecode	H49
Motorbauform engine type	R6
Radformel drive configuration	8x4/4
Fahrerhaus driver's cab	F99R15S

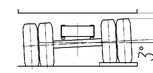

d	–	81.74400.1	05.06	Muehl				X Änderung / Erstfreigabe
Zust.	Anzahl	Änd.-Nr.	Datum	Bearb.	Gesehen	Norm		Vorgang (ankreuzen) / Mikrofilm

S KENNZ. NACH M 3010

Zeichn.-Ausf. n. M3056 A0

	Datum	Name
Bearb.		
S-gepr.		
D-gepr.		
2003	CATIA	
Bearb.	07.05.	LERCHL
Gepr.		
Norm	06.06.06	v.Amm.
Ko.-Abt.	HTRG	NICK

MAN Nutzfahrzeuge Aktiengesellschaft Werk München

TGA 32xxx 8x4 BB

Maßstab 1:10 Gewicht

Werkstoff/Halbz.
Rohteil-Nr.

Benennung

KIPPER-FAHRGESTELL
CHASSIS FOR TIPPING BODY

Sachnummer 81.99126.0054

Blatt 05 / 05 Bl.

Entst.aus: Ers.für:

MAN-PROPRIETARY

Alle Rechte vorbehalten gemäß ISO 16016. Weitergabe und Verwertung des Inhaltes ohne schriftl. Zustimmung des Urhebers verboten.