DETAILLIERTE RAHMENINFO SH. SACHNR. TABELLE QUERVERWEISE
for detailed information see table of item numbers,cross-references

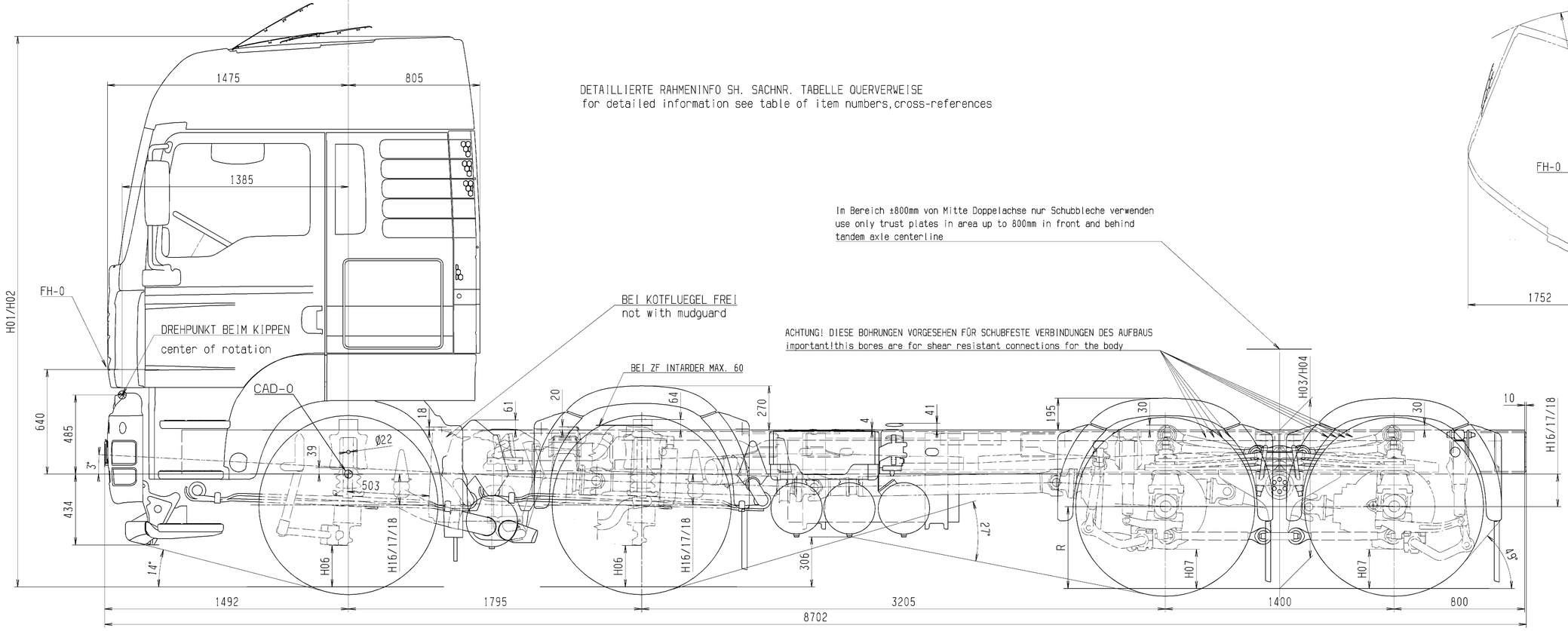

Im Bereich ±800mm von Mitte Doppelachse nur Schubbleche verwenden
use only trust plates in area up to 800mm in front and behind
tandem axle centerline

ACHTUNG! DIESE BOHRUNGEN VORGESEHEN FÜR SCHUBFESTE VERBINDUNGEN DES AUFBAUS
important!this bores are for shear resistant connections for the body

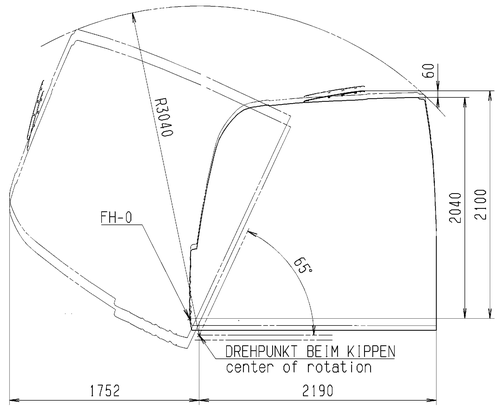

M 1:20

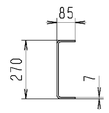

UEBERSTAND SCHRAUBEN UEBER RAHMENOBERKANTE IM QUERTRAEGER MAX. 12mm
projection of bolts above frame top edge in area of cross member max. 12mm

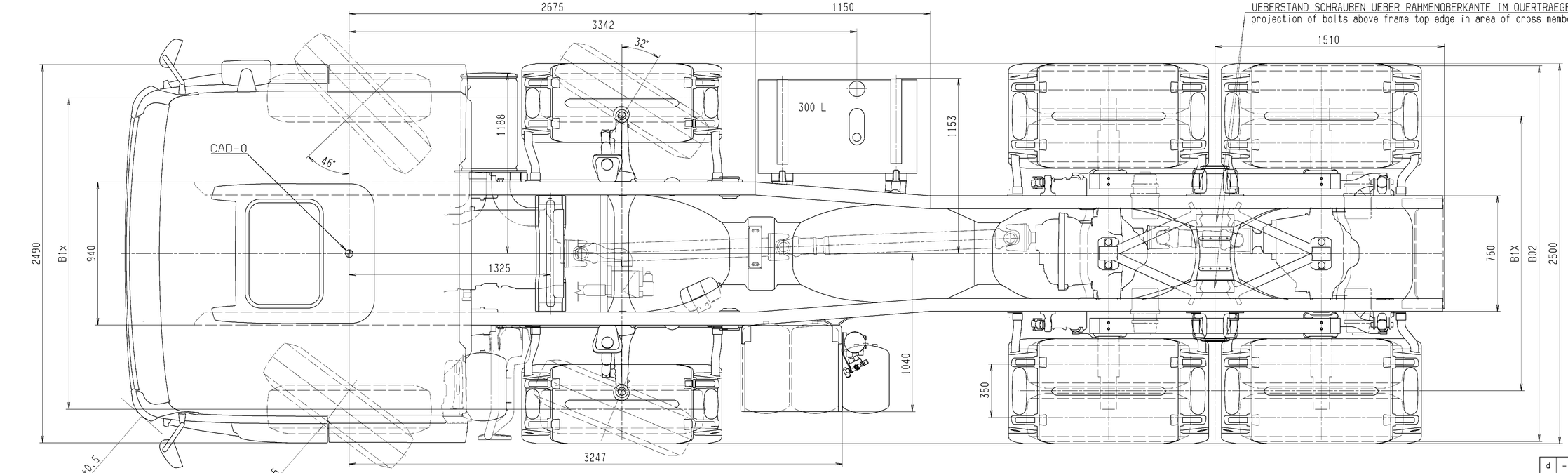

Geaenderte zul.Lasten / Leergewichte beeinflussen die Masze der Zugkombination. changes in permissible loads / dead weight affect the dimensions of the tractor / trailer combination		Achse axle Nr. X	Lasten load G4x	Radmitte b.Unterkante Rahmen wheel centre to lower edge of chassis frame: unbeladen unladen H16	beladen laden H17	Anschlag at spring stop H18	Breitenmasze width dimensions: Raeder across wheels B02	Spurweiten track width B1x	Rahmenwerkstoff frame material DIN EN 10149-2 S500MC: Raeder / wheels, Reifenmasze des jeweiligen Herstellers beachten, Heed tyre dimensions of manufacturer: Reifengroesze tyre size	R.stat.	Felgengroesze rim size
Kotflügel-Einbautabelle	81.66400.8648	1	7100 -8000	239	190	110		2048	315/80 R 22.5	500	22.5x9.00
AbgasanlagenÜbersicht	81.15001.8538	2	7100 -8000	239	190	110		2048	315/80 R 22.5	500	22.5x9.00
Rahmeninformationen	81.41014.8002	3	< = 11000	238	198	102	2466	1804	315/80 R 22.5	500	22.5x9.00
Fahrerhaus	81.60000.8051	4	< = 11000	238	198	102	2466	1804	315/80 R 22.5	500	22.5x9.00
Tankvarianten	81.41804.8350/81	5									
seitl. Schutzvorr.	81.41670.8573	6									
Querverweis	Sachnummer	G49	32000								

Info zu Fahrgestellzeichnung auf Anforderung bei Abt. TDB / Information on chassis drawings available from Dept. TDB on request

Nicht tolerierte Masze nach Werknorm M3264 / Non toleranced dimensions based on M3264

Bodenfreiheit ground clearance: vorne front H06	hinten rear H07 HY	H07 AP	Toleranz bei Hoehenmaszen: Luftfederung: ±20 Air suspension: ±20; Blattfederung: ±40 steel suspension: ±40; Tolerance for heights; Achsattribute / axle attributes: Antrieb axle traction	Feder spring	Liftung lift	Lenkung steering	Bremse brake	Achse axle	Radstand wheelbase	Ueberhang frame overhang
254			N	P	N	L	S	VOK-08	L01 1795	L11 800
254			N	P	N	L	S	VOK-08	L02 3205	
	240		A	P	N	N	T	HYD-1370	L03 1400	
	240		A	P	N	N	T	HY-1350	L04	
									L05	

Mit diesen Daten gezeichnet / drawn with these data

Aenderungen vorbehalten / subject to change

Hoehenmasze / heights	Fahrerhaus driver's cab: beladen laden	unbeladen unladen	Rahmenoberkante upper edge of chassis frame: beladen laden	unbeladen unladen
	H02	H01	H04	H03
	3370	3434	970	1040

Typ type	32.xxx FFDR-HK
Typenschluessel-Nr. typecode	H49
Motorbauform engine type	R6
Radformel drive configuration	8x4/4
Fahrerhaus driver's cab	F99R37S

Zust.	Anzahl	And.-Nr.	Datum	Bearb.	Gesehen	Norm	X Änderung / Erstfreigabe / Vorgang (ankreuzen) / Mikrofilm
d	–	81.74400.1	05.06	Muehl	—	—	—

S — KENNZ. NACH M 3010

Zeichn.-Ausf. n. M3056 A0	Datum	Name
Berech.		
S-ggr.		
D-ggr.		
2003	CATIA	
Bearb.	07.05.	LERCHL
Gepr.		
Norm	06.06.06	v.Amm
Ko.-Art	HTRG	NICK

MAN Nutzfahrzeuge Aktiengesellschaft Werk München

TGA 32xxx 8x4 BB

Maßstab 1:10 — Gewicht

Werkstoff/Halbz.
Rohteil-Nr.

Benennung

KIPPER-FAHRGESTELL
CHASSIS FOR TIPPING BODY

Sachnummer 81.99126.0054 — Blatt 04 / 05 Bl.

Entst.aus: — Ers. für:

MAN-PROPRIETARY
Alle Rechte vorbehalten gemäß ISO 16016. Weitergabe und Verwertung des Inhaltes ohne schriftl. Zustimmung des Urhebers verboten.

Im Originalmaßstab 200 mm